文書番号:82-1242-F001-2

側壁測定装置

DM-602RR/604RR

部品表

注意：本価格表は予告なく変更することがあります。

発行年月　2022 年 4 月

改定年月　2025 年 1 月

株式会社光電製作所

目　次

部品価格表ご利用の仕方とご注意		1
部品検索図(系統図)		2
部品価格表		
1. 記録機分解図（降圧トランス部）	図番：C25BG210*	3
2. 記録機分解図	図番：C46BG2101*	4-6
3. 記録機分解図（本体図）	図番：C46BG2103*	7-8
4. 記録機分解図（右パネル）	図番：C46BG2104*	9-10
5. 記録機分解図（左パネル）	図番：C46BG2105*	11
6. 記録機分解図（筐体部 1）	図番：C46BG2106*.1	12-13
7. 記録機分解図（筐体部 2）	図番：C46BG2106*.2	14-15
8. 記録器接続図	図番：C46CGB902*	16
9. ウインチ分解図（センサーユニット）	図番：C46BG5201*	17
10. ウインチ分解図（フレーム 1）	図番：C46BG5202*	18-19
11. ウインチ分解図（フレーム 2）	図番：C46BG5203*	20-21
12. ウインチ分解図（ワイヤ整相装置 1）	図番：C46BG5204*	22
13. ウインチ分解図（ワイヤ整相装置 2）	図番：C46BG5205*	23-24
14. ウインチ分解図（ケーブル整相装置 1）	図番：C46BG5206*	25-26
15. ウインチ分解図（ケーブル整相装置 2）	図番：C46BG5207*	27
16. ウインチ接続図	図番：C46CGB904*	28
部品分解図		
記録機分解図（降圧トランス部）	図番：C25BG21020	29
記録機分解図	図番：C46BG21010	30
記録機分解図（本体図）	図番：C46BG21030	31
記録機分解図（右パネル）	図番：C46BG21041	32
記録機分解図（左パネル）	図番：C46BG21050	33
記録機分解図（筐体部 1）	図番：C46BG21060.1	34
記録機分解図（筐体部 2）	図番：C46BG21060.2	35
記録器接続図	図番：C46CGB9020.001	36
記録器接続図	図番：C46CGB9020.002	37

記録器接続図	図番：C46CGB9020.003	38
ウインチ分解図（センサーユニット）	図番：C46BG52010	39
ウインチ分解図（フレーム 1）	図番：C46BG52020	40
ウインチ分解図（フレーム 2）	図番：C46BG52030	41
ウインチ分解図（ワイヤ整相装置 1）	図番：C46BG52040	42
ウインチ分解図（ワイヤ整相装置 2）	図番：C46BG52050	43
ウインチ分解図（ケーブル整相装置 1）	図番：C46BG52060	44
ウインチ分解図（ケーブル整相装置 2）	図番：C46BG52070	45
ウインチ接続図	図番：C46CGB9040.001	46
ウインチ接続図	図番：C46CGB9040.002	47

部品価格表ご利用の仕方とご注意

1. 注意事項

1.1 分解図内の○印番号および□印番号の部品が、部品価格表に記載されています。

1.2 ○印は部品です。□印は部品を組み合わせたASSY部品です。

備考に記載の「付」と「添付」の違いは以下の通りです。

「付」→部品が一体となっています。

「添付」→部品が別となっています。

2. 部品の探し方

部品検索図から(系統図)から探している部品が記載された分解図、接続図を特定し、希望する部品番号を探してください。

3. 部品の発注

発注時には、部品価格表に記載の「品目コード」「名称」「企画・図番」「数量」を必ずお知らせください。

注1）部品によっては最小販売数が異なります。

注2）部品価格表に記載の部品は在庫品の他に、受注生産品も含まれます。発注前に納期をご確認ください。

部品検索図（系統図）

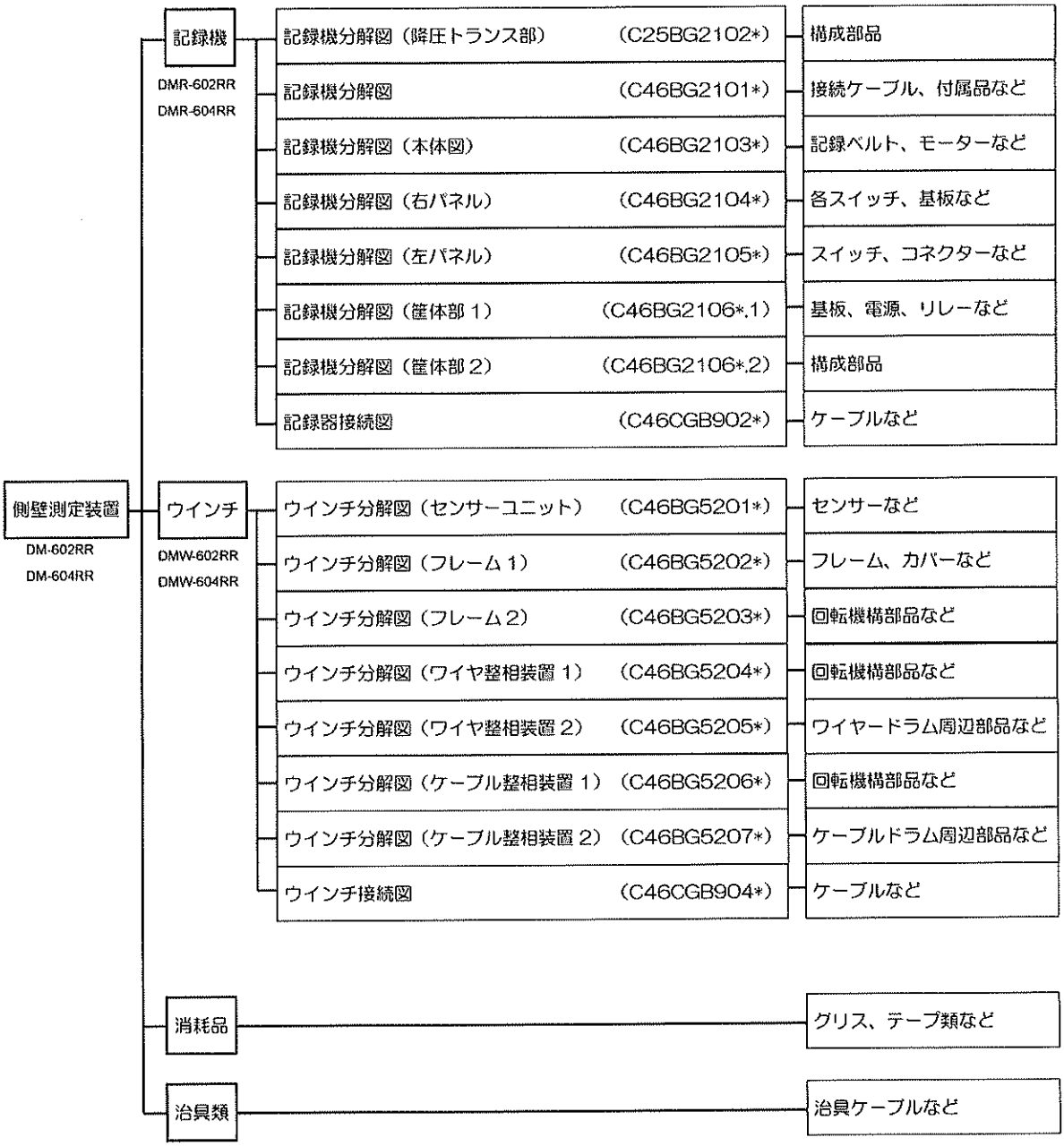

注： □ の中の（ ）は、分解図、接続図の図番です。

＊印はバージョン変更記号

1. 記録機分解図(降圧トランス部)(図番:C25BG2102*)

No.	品目コード	名称	規格・図番	備　考
1	82916684	ﾍﾞｰｽ	C46MB12020-06	
2	80703551	ﾊﾟﾈﾙ印刷	C46MC12010	
3	82916694	ｶﾊﾞｰ	C46MB12030-06	
4	75143415	ｾﾑｽﾅﾍﾞｺﾈｼﾞ	PSM5×15U	
5	77191128	平座金(大)	2W5U	
6	76091050	六角ﾅｯﾄ	N5U	
7	75091448	ﾄﾗｽｺﾈｼﾞ	TP4×14U	
8	75142720	ｾﾑｽﾅﾍﾞｺﾈｼﾞ	PSM4×8U	
9	82916654	ｱﾝｸﾞﾙ	C46MB12040-06	
10	75091036	ﾊﾞｲﾝﾄﾞｺﾈｼﾞ	BD4×8U	
11	70402040	ｶｰﾄﾞ取手	THA-212-3	
12	75251517	ﾊﾞｲﾝﾄﾞｺﾈｼﾞ	BD2.5×6U	
13	75302018	ﾊﾞｲﾝﾄﾞｺﾈｼﾞ	BD3×8U	
14	75252025	ﾊﾞｲﾝﾄﾞｺﾈｼﾞ	BD3×12U	
15	77191059	ﾊﾞﾈ座金	SW3U	
16	76091042	六角ﾅｯﾄ	N3U	
17	70190061	ｹｰﾌﾞﾙｸﾞﾗﾝﾄﾞ	FGB17-10B	
18	56401353	ﾄﾗﾝｽ	TC-1480	
19	57509106	ﾌﾞﾚｰｶ	NV-L22AMU	
20	57167310	ｺﾈｸﾀ	NJW-243-RM	
21	57014514	圧着端子	V1.25-3.5-1	
22	56833229	ACｹｰﾌﾞﾙ	VM1276-0.8M	
23-1	82791042	ﾗﾍﾞﾙ	C46MB21600	AC100V
23-2	82791045	ﾗﾍﾞﾙ	C46MB21610	AC110V
24	82715676	PLﾗﾍﾞﾙ	C25MB12040	1セットの提供です。

2. 記録機分解図(図番:C46BG2101*)

No.	品目コード	名称	規格・図番	備　考
1	30170170	記録機ｹｰｽ(FRP)	C46MB11012	ケースのみ
2	41370051	POWER BLOK	DMT-000R-[100V]	
2	41370052	POWER BLOK	DMT-001R-[110V]	
2	41370053	POWER BLOK	DMT-002R-[220V]	
3				
4	82791030	注意喚起ﾗﾍﾞﾙ	C46MB21590	
5	82723010	銘板	682-1478M1	
6	35373240	DM用収納袋ASSY	C46ML25010	両面テープ付
7	85710204	ﾋﾞﾆｰﾙｶﾊﾞｰ	C46MB11040	
8	87500041	記録紙軸受1	682-1300-9	
9	72660013	記録紙	DMP-250[A3-560]	
10	93170331	簡易取扱説明書	DM-602RR.OC.J	和文　両面テープ無
10	93170341	簡易取扱説明書	DM-604RR.OC.J	和文　両面テープ無
10	93170332	簡易取扱説明書	DM-602RR.OC.E	英文　両面テープ無
10	93170342	簡易取扱説明書	DM-604RR.OC.E	英文　両面テープ無
11	75431620	皿小ﾈｼﾞ	F2.6×8U	
12	82717374	銘板[KODEN]	E01MB10070	
13	71411130	ﾍﾞﾙﾄ	C46MB21210	
14	80531344	ｱﾝｸﾞﾙ	C46MB11030	
15	75652022	ﾅﾍﾞﾀｯﾋﾟﾝｸﾞﾈｼﾞ	P2T3×10U	
16	75302018	ﾊﾞｲﾝﾄﾞｺﾈｼﾞ	BD3×8U	
17	77046120	ﾅｲﾛﾝﾜｯｼｬｰ	2W3PA	
18	76091046	六角ﾅｯﾄ	N4U	
19	77191064	ﾊﾞﾈ座金	SW4U	
20	75091448	ﾄﾗｽｺﾈｼﾞ	TP4×14U	

2. 記録機分解図(図番:C46BG2101*)(つづき)

No.	品目コード	名称	規格・図番	備　考
21	75492729	丸皿小ネジ	OC4×20U	
22	77045527	山型ワッシャー	SPW4B	
23	35285590	接続ケーブル	CW-558R	㉟㊱㊲付
24	35061808	AC電源ケーブル	CW-71R	㉚㊳㊴付
25	35285670	接続ケーブル	CW-600-10M	㊵㊶㊷付
26-1	35373250	通電針用ケース	C46ML25020.1	
26-2	35373260	通電針用ケース	C46ML25020.2	
27	85111020	記録針	DMS-001 (682-1378-1M4)	
28	85111030	通電針	DMS-002 (682-1378-2M4)	
29				
30	57298912	ACプラグ	WF75159	
31	77018015	フローティングナット	TL-360-2	
32	30170150	DM記録器特大蝶番	P1972BWCH一式	3個
33	30170130	DM記録器ケース キャッチクリップ	一式[保守用]	2個
34	70403142	トッテ	H1052S	
35	57166515	コネクタ プラグ(曲り形)	NT-5015-LPM12	記録機側
36	57166415	コネクタ プラグ(曲り形)	NT-5015-LPF12	ウインチ側
37	57166701	コネクタ キャップ(プラグ用)	NT-50-PCA	
38	57167306	コネクタ プラグ 防水	NJW-243-PF11	
39	35373000	CW-71用プラグ キャップ	C46ELA8220	
40	57157816	防水コネクタ	RM15WTPZA-8P(71)	
41	57157817	防水コネクタ	RM15WTPZA-8S(71)	
42	35373020	CW-600用プラグ キャップ	C46ELA8200	
43	82715740	RRラベル	C46MB21240	
44	82715742	識別シール6	C46MB21310	青ラベル

2. 記録機分解図(図番:C46BG2101*)(つづき)

No.	品目コード	名称	規格・図番	備　考
45	82715741	識別シール5	C46MB21300	青ラベル
46	35373270	DM記録機ケース蓋ASSY	C46ML25030	蝶番3個ﾊﾟｯｷﾝ付 ④⑤6付 ⑫㊺付 ｷｬｯﾁｸﾘｯﾌﾟ受け無 簡易取説無 ﾄﾗｽｺﾈｼﾞ12個添付 平座金12個添付 六角ナット12個添付

3. 記録機分解図(本体図)(図番:C46BG2103*)

No.	品目コード	名称	規格・図番	備　考
1	71411022	ﾀｲﾐﾝｸﾞﾍﾞﾙﾄ	MM-91-6.4	
2	75252020	ﾊﾞｲﾝﾄﾞｺﾈｼﾞ	BD3×10U	
3	35373280	駆動ﾌﾟｰﾘｰ ASSY	C46ML25040	ｾｯﾄｽｸﾘｭｰ付
4	75091210	ｾﾑｽﾅﾍﾞｺﾈｼﾞ	PSM3×8U	
5	80531334	通電板	C25MB12010	
6	75091099	皿小ﾈｼﾞ	F3×8U	
7	80542124	ｶﾞｲﾄﾞ板	682-1369M1	
8	75091108	皿小ﾈｼﾞ	F4×15U	
9	75097206	Wｾﾑｽｺﾅﾍﾞｺﾈｼﾞ	P2WSM4×10U-07	
10	80312024	基板A鍍金付	C46MB21050-04E/N	名称訂正"ﾄ"を削除
11	76091053	六角ﾅｯﾄ	N6U	
12	77191070	ﾊﾞﾈ座金	SW6U	
13	77191130	平座金(大)	2W6U	
14	84555053	ｽﾗｲﾀﾞｰめっき付	682-1355M2-04E/N	
15	83206233	ﾎﾙﾀﾞｰめっき	682-1312M1-Z4E/N	
16	75162729	Wｾﾑｽﾅﾍﾞｺﾈｼﾞ	P2WSM4×15U	
17	77192015	Eﾘﾝｸ	E4U[JISB2805]	
18	76900514	ﾎﾙﾀﾞｰｽｸﾘｭｰB	682-1340M1-06	
19	82900323	Lｱﾝｸﾞﾙめっき	682-1328M4-04E/N	
20	76900533	板ﾅｯﾄめっき	682-1392M1-Z4E/N	
21	61510180	PCB ASSY	C25-1200	
22	75251517	ﾊﾞｲﾝﾄﾞｺﾈｼﾞ	BD2.5×6U	
23	35373290	従動ﾌﾟｰﾘｰ軸 ASSY	C46ML25050	
24	75091026	ﾊﾞｲﾝﾄﾞｺﾈｼﾞ	BD4×10U	

3. 記録機分解図(本体図)(図番:C46BG2103*)(つづき)

No.	品目コード	名称	規格・図番	備　考
25	35373300	紙押さえASSY	C46ML25060	
26	35373310	ﾌﾟｰﾘｰC ASSY	C46ML25070	ｾｯﾄｽｸﾘｭｰ付
27	87500036	記録ﾍﾞﾙﾄ ASSY	682-1300-6ｸﾐﾀﾃ	
28	35373210	記録ﾓｰﾀASSY	C46ELA8030	ﾌﾟｰﾘｰ付 結束バンド3本
29	77506133	導入片	C25MB12020	
30	75222017	Wｾﾑｽﾅﾍﾞｺﾈｼ	PWSM3×6U	
31	35373320	基板B ASSY	C46ML25080	
32	35373330	紙送り歯車軸ASSY	C46ML25090	
33	35373340	軸1ASSY	C46ML25100	
34	35373200	紙送りﾓｰﾀASSY	C46ELA8040	ギア付き 結束バンド5本
35	75252725	ﾊﾞｲﾝﾄﾞｺﾈｼﾞ	BD4×15U	
36	35373350	記録台ASSY	C46ML25110	
37	35373360	紙送りﾛｰﾗｰASSY	C46ML25120	ｾｯﾄｽｸﾘｭｰ付 ｽﾗｽﾄﾜｯｼｬｰ添
38				
39	35373370	紙押えﾛｰﾗｰASSY	C46ML25130	ｾｯﾄｽｸﾘｭｰ付 ｽﾗｽﾄﾜｯｼｬｰ添
40				
41	83226584	ｶｯﾀｰ	682-2312M1	
42	75302017	ﾊﾞｲﾝﾄﾞｺﾈｼﾞ	BD3×6U	
43	80524023	保持板めっき付	682-1390M1-04E/N	
44	35373380	基板C ASSY	C46ML25140	
45	35373390	紙送りﾌﾟｰﾘｰ軸ASSY	C46ML25150	
46	35373400	紙送りﾌﾟｰﾘｰ ASSY	C46ML25160	ｾｯﾄｽｸﾘｭｰ付

4. 記録機分解図(右ﾊﾟﾈﾙ)(図番:C46BG2104*)

No.	品目コード	名称	規格・図番	備　考
1	80312014	基板B鍍金付	C46MB21030-04E/N	
2	82405614	ﾌｨﾙﾀｰ	C25MB11050	
3	75091033	ﾊﾞｲﾝﾄﾞｺﾈｼﾞ	BD4×6U	ｾｯﾄｽｸﾘｭｰ付
4	35373410	ｹｰｽASSY	C46ML25170	
5	75432017	皿小ﾈｼﾞ	F3×6U	
6	61510240	PCB ASSY	C25-9130-602	
7	61510250	PCB ASSY	C25-9130-604	
8	6151028O	PCB ASSY	C25-9200	
9				
10				
11				
12				
13	70216052	ﾌﾗｯﾄｷｬｯﾌﾟ	3015112	
14	70491161	ｳｲﾝｸﾞﾉﾌﾞ	2915602	
15	70216062	中間ｷｬｯﾌﾟ	3815102BV204	
16	70216061	ﾌﾗｯﾄｷｬｯﾌﾟ	3010112	
17	70491158	ﾉﾌﾞ	2710302	
18	70491159	ｼｮｰﾄﾉﾌﾞ	6715702	
19	57511302	SWﾄｸﾞﾙ	S-309	
20	71510301	ｱﾅﾛｸﾞ ﾀﾞｲｱﾙ	D-12	
21	35373760	ｹｰﾌﾞﾙASSY	CW-598 (C25ELA0090.001)	端末ｺﾈｸﾀ付 M2.6mm用ﾚﾝﾁ添付
22	57590221	ｷｬｯﾌﾟ 防水	AT-402K[黒]	
23	57552574	SW ﾃﾞｼﾞﾀﾙ	A7BS-206-1	
24	57260306	ｴﾝﾄﾞﾌﾟﾚｰﾄ	A7B-M-1	1個2組(価格は1個分)

4. 記録機分解図(右ﾊﾟﾈﾙ)(図番:C46BG2104*)(つづき)

No.	品目コード	名称	規格・図番	備　考
25	82719544	ｽﾍﾟｰｻｰ	C46MB21681-A12付	
26	35373190	速度ﾎﾞﾘｭｰﾑ ASSY	C46ELA8050	端末ｺﾈｸﾀ付
27	57511308	SWﾄｸﾞﾙ	S-333-J	
28	35373180	非常巻上ｽｲｯﾁ ASSY	C46ELA8060	端末ｺﾈｸﾀ付

5. 記録機分解図(左ﾊﾟﾈﾙ)(図番:C46BG2105*)

No.	品目コード	名称	規格・図番	備　考
1	80312004	基板A鍍金付	C46MB21010-04E/N	
2	57167415	ｺﾈｸﾀ	NT-5015-RF	
3	58815005	KF48AC150Vﾊﾟﾈﾙﾒｰﾀ	4K9-F48FF1-3235-T1	
4	57296006	3Pｲﾝﾚｯﾄ	CM-11[C245]	
5	56184110	ｻｰｷｯﾄﾌﾞﾚｰｶ	NRF-110-2A	
6	56184112	ｻｰｷｯﾄﾌﾞﾚｰｶ	NRF-110-8A	
7	57590221	ｷｬｯﾌﾟ 防水	AT-402K[黒]	
8	57511106	SWﾄｸﾞﾙ	S-6A	
9	57157815	ｺﾈｸﾀﾚｾｸﾀﾌﾟﾙ	RM15WTRZB-8S(71)	
10	75490018	丸皿小ﾈｼﾞ	OC4×18U	
11	75252020	ﾊﾞｲﾝﾄﾞｺﾈｼﾞ	BD3×10U	
12	75091210	ｾﾑｽﾅﾍﾞｺﾈｼﾞ	PSM3×8U	

6. 記録機分解図(筐体部1)(図番:C46BG21060*1)

No.	品目コード	名称	規格・図番	備　考
1	83221121	ｼｬｰｼ塗装	C46MP21040	
2-1	61510190	PCB ASSY	C25-7100[KM-D58] (DMR-602R)	
2-2	61510150	PCB ASSY	C25-7100[KM-D59] (DMR-604R)	
3	35373420	取付板ASSY	C46ML25180	ﾛｰﾚｯﾄﾈｼﾞ付
4	82900333	金具めっき	682-1380M2-Z4E/N	
5	70403160	前蓋用ｽﾃｰ(右)	TM-53-R	
6	79031303	自在ﾌﾞｯｼｭ	KG-024	
7	61510270	PCB ASSY	C25-110A	61510130/C25-1100から変更
8	61510230	PCB ASSY	C25-6120	
9	75432722	丸皿小ﾈｼﾞ	F4×10U	
10	80312044	支柱鍍金付	C46MB21060-04E/N	
11	75091036	ﾊﾞｲﾝﾄﾞｺﾈｼﾞ	BD4×8U	
12	75492020	丸皿小ﾈｼﾞ	OC3×6U	
13				該当なし
14				該当なし
15	35373430	電源ASSY	C46ML25190	ﾌﾟﾚｰﾄ付
16	75091033	ﾊﾞｲﾝﾄﾞｺﾈｼﾞ	BD4×6U	
17	75162720	Wｾﾑｽﾅﾍﾞｺﾈｼﾞ(大)	P2WSM4×8U	
18	35373770	ｽﾋﾟｰﾄﾞｺﾝﾄﾛｰﾗ	DMC-001R[C25-1300-C]	
19	75252729	ﾊﾞｲﾝﾄﾞｺﾈｼﾞ	BD4×18U	
20	57988156	ｿﾘｯﾄﾞｽﾃｰﾄﾘﾚｰ	G3NA-240B[DC5-24V]	
21	75091170	ｾﾑｽﾅﾍﾞｺﾈｼﾞ	PSM5×10U	
22	82915724	ｱﾝｸﾞﾙB鍍金付	C46MB21130-Z4E/N	
23	57423501	ｿｹｯﾄ ﾘﾚｰ	8PFA[MM2XP用]	
24	57936123	ﾘﾚｰ	MM-2XP AC100V	

6. 記録機分解図(筐体部1)(図番:C46BG21060*1)(つづき)

No.	品目コード	名称	規格・図番	備　考
25				該当なし
26	35373170	ブレーキ抵抗 ASSY	C46ELA8070	端末圧着端子付
27	83502194	支柱めっき付	682-1365M3-Z4E/N	
28	77302173	ピンめっき付	682-1379M1-Z4E/N	

7. 記録機分解図(筐体部2)(図番:C46BG21060*.2)

No.	品目コード	名称	規格・図番	備　考
1-1	35373440	ｶﾊﾞｰASSY	C46ML25200.1	602RR用 ㉑、㉒、㉓、㉕付
1-2	35373450	ｶﾊﾞｰASSY	C46ML25200.2	604RR用 ㉑、㉒、㉓、㉕付
2-1	35373460	ﾊﾟﾈﾙA印刷	C46ML25210	③付
2-2	81501411	ﾊﾟﾈﾙA印刷	C46MC21020	
3	82748965	ﾗﾍﾞﾙ	C46MB21230	
4	35373230	電源ﾊﾟﾈﾙASSY	C46ELA8010	結束バンド5本添付
5	75252724	ﾊﾞｲﾝﾄﾞｺﾈｼﾞ	BD4×6U	
6	82915734	ｱﾝｸﾞﾙ鍍金付	C46MB21180.1-04E/N	
7	76900533	板ﾅｯﾄめっき	682-1392M1-Z4E/N	
8	70102030	ﾏｸﾞﾈｯﾄﾁｬｯﾁ	TL-107-1[白]	
9	75162020	Wｾﾑｽﾅﾍﾞｺﾈｼﾞ(大)	P2WSM3×8U	
10	82915744	ｱﾝｸﾞﾙ鍍金付	C46MB21180.2-04E/N	
11	70403109	ｽﾃﾝﾚｽﾊﾟﾈﾙ取手	THA-31-SUS-6[ﾀｯﾌﾟｱｼ]	
12	65104135	RS232C[CW-423]	C25ELA012A	
13	75302017	ﾊﾞｲﾝﾄﾞｺﾈｼﾞ	BD3×6U	
14	80312054	ｺﾈｸﾀ板鍍金付	C46MB21100-Z4E/N	
15	75091036	ﾊﾞｲﾝﾄﾞｺﾈｼﾞ	BD4×8U	
16	75091170	ｾﾑｽﾅﾍﾞｺﾈｼﾞ	PSM5×10U	
17	75432722	皿小ﾈｼﾞ	F4×10U	
18	75091117	皿小ﾈｼﾞ	F4×8U	
19-1	35373160	操作ﾊﾟﾈﾙASSY(602)	C46ELA8080-602	602用
19-2	35373150	操作ﾊﾟﾈﾙASSY(604)	C46ELA8080-604	604用
20	81515988	ﾊﾟﾈﾙ印刷	C25MC11081	DM-602用
20	81515973	ﾊﾟﾈﾙ印刷	C25MC11014	DM-604用
21	77402236	蝶番加工	682-1384	

7. 記録機分解図(筐体部2)(図番:C46BG2106*.2)(つづき)

No.	品目コード	名称	規格・図番	備　考
22	76900543	板ナットめっき	682-1317M2-Z4E/N	
23	75471536	丸皿小ネジ	OC2.5×6U	
24	75431517	皿小ネジ	F2.5×6U	
25	82715676	PLラベル	C25MB12040	1セットの提供です。

8. 記録器接続図（図番：C46CGB902*）

No.	品目コード	名称	規格・図番	備　考
W2	65103842	ｹｰﾌﾞﾙASSY	C25ELA002A	
W3	65103843	ｹｰﾌﾞﾙASSY	C25ELA003A	
W4	65103844	ｹｰﾌﾞﾙASSY	C25ELA004A	
W6	65103846	ｹｰﾌﾞﾙASSY	C25ELA006A	
W8	65104136	ｹｰﾌﾞﾙASSY	C25ELA011A	
	35373120	束線	C46ELA8100	結束ﾊﾞﾝﾄﾞ10本添付
C1～C3	52650302	ｺﾝﾃﾞﾝｻ ﾌｨﾙﾑ	ECQU2A103ML	

9. ウインチ分解図（センサーユニット）（図番：C46BG5201*）

No.	品目コード	名称	規格・図番	備　考
1	83204054	ﾊﾝｶﾞｰ	DM688-519-01M3	
2	83204044	吊下ｱﾝｸﾞﾙ	DM688-519-02M2	
3	79033205	ﾅｲﾛﾝｸﾗﾝﾌﾟ	NK-5N	
4	75222722	ﾅﾍﾞｺﾈｼﾞ	PWSM4×10U	
5-1	35373060	センサー単体（X、X'）	C46ELA8160	結束バンド3本添付
5-2	35373050	センサー単体（Y、Y'）	C46ELA8170	結束バンド3本添付
6-1	35373040	センサーユニットASSY	C25-9130-604	センサー有 ﾀｲﾗｯﾌﾟ(黒)2本添付 ⑳4個添付
6-2	35373030	センサーユニット筐体ASSY	C46ELA8190	センサー無し(筐体のみ) ﾀｲﾗｯﾌﾟ(黒)2本添付 ⑳4個添付
7	83502444	ｶﾗｰ	DM688-519-07M2	
8	75092005	六角ﾎﾞﾙﾄ	B10×25U	
9	77191083	平座金	W10U	
10	77191045	ﾊﾞﾈ座金	SW10U	
11	75092230	六角ﾎﾞﾙﾄ	B6X15U[SW付]	
12	76091031	六角ﾅｯﾄ	N10U	
13	35373470	ｼﾞｮｲﾝﾄ ASSY	C46ML55030	
14	80501964	天板	DM688-519-17M1	
15	80510094	側板B	DM688-519-19	
16	80510084	側板A	688-519-18	
17	75092232	六角ﾎﾞﾙﾄ	B5X12U[SW付]	
18	75432722	皿小ﾈｼﾞ	F4×10U	
19	83502462	ｳｴｲﾄ塗装	DM-688-519-23P	
20	35373480	ｽﾍﾟｰｻｰ ASSY	C46ML55040	
21	57016211	圧着端子	P-5.5	

10. ウインチ分解図（フレーム1）（図番：C46BG52020）

No.	品目コード	名称	規格・図番	備　考
1	35373490	ﾁｪｰﾝｶﾊﾞｰ ASSY	C46ML55050	⑳付
2	35373500	ﾈｼﾞｶﾊﾞｰ(B)ASSY	C46ML55060	⑳,㉑,㉒付き
3	35373510	取手 ASSY	C46ML55070	平座金、ﾋﾟﾝ添付
4	35373520	ﾌﾚｰﾑ ASSY	C46ML55080	*下記通り
5	35373530	ﾈｼﾞｶﾊﾞｰ(A)ASSY	C46ML55090	㉑付
6	35373540	角材 ASSY	C46ML55100	取付ﾈｼﾞ 各4添付
7	76091053	六角ﾅｯﾄ	N6U	
8	77191130	平座金（大）	2W6U	
9	77191070	ﾊﾞﾈ座金	SW6U	
10	77012217	蝶ﾅｯﾄ	2WN6U	

*	C46BG5202* ⑥、⑦、⑧、⑨、⑩、⑳、㉑、㉖、㉗、㉘付 C46BG5203* ㉜、㉝付 ㉚、㉛11個添付 C46BG5204* ⑫、㉑ 各1個付、各1個添付 ㉒1個添付 C46BG5206* ⑱付 ⑲、⑳ 各1個付、各1個添付 ㉓1個添付

10. ウインチ分解図(フレーム1)(図番:C46BG5202＊)(つづき)

No.	品目コード	名称	規格・図番	備　考
11	35373550	ﾓｰﾀｰｶﾊﾞｰ蓋 ASSY	C46ML55110	銘板、㉑付
12	57509701	SW ﾘﾐｯﾄ	D4A-4503N	
13	75097206	Wｾﾑｽﾅﾍﾞｺﾈｼﾞ	P2WSM4×10U	
14	61510160	PCB ASSY	C25-8500	
15	35373560	ﾓｰﾀｰｶﾊﾞｰASSY	C46ML55120	ｹｰﾌﾞﾙｸﾞﾗﾝﾄﾞ付 取付ﾈｼﾞ2種類各4添付
16	82719533	ﾘﾐｯﾄSWﾊﾞｰ(短)	C25MB50070	
17	57509711	ｶﾍﾝﾛｯﾄﾞ	D4A-D00	
18	75092133	六角穴付ﾎﾞﾙﾄ	CB6×10U	
19	81515805	ﾘﾐｯﾄSWﾊﾞｰ(長)	C25MB50050	
20	82715743	RRﾗﾍﾞﾙ	C46MB52310	
21	82715676	PLﾗﾍﾞﾙ	C25MB12040	1セットの提供です。
22	82791649	KODENｽﾃｯｶｰ	686-4009M1	
23	57166615	ｺﾈｸﾀ ﾌﾟﾗｸﾞ	NT-5015-CRM	
24	75432722	皿小ﾈｼﾞ	F4×10U	
25	75302018	ﾊﾞｲﾝﾄﾞ小ﾈｼﾞ	BD3×8U	
26	82760124	銘板[GND]	C19MB14041	
27	82715745	識別ｼｰﾙB	C46MB52290	青ｼｰﾙ
28	82715744	識別ｼｰﾙA	C46MB52280	青ｼｰﾙ
29	35373010	ｴﾝｺｰﾀﾞｰASSY用ﾚｾｸﾀﾌﾟﾙｷｬｯﾌﾟ	C46ELA8210	
30	57157812	ｺﾈｸﾀﾚｾｸﾀﾌﾟﾙ	RM15WTRZB-8P(71)	
31	75091210	ｾﾑｽﾅﾍﾞｺﾈｼﾞ	PSM3×8U	
32	75092076	六角ﾎﾞﾙﾄ	B2WSM3×8U	W、SW付

11. ウインチ分解図(フレーム2)(図番:C46BG5203＊)

No.	品目コード	名称	規格・図番	備　考
1	75162020	Wセムスナベコネジ(大)	P2WSM3X8U	
2	80600020	押えプレート	688-450M3	
3	82719536	アルミスペーサー	C25MB52140	
4	75092056	六角ボルト	B5×8U　W付	
5	84901150	ワイヤーサイドローラー	688-438M1	
6	77302200	ヒンジピン	688-424M1	
7	76091053	六角ナット	N6U	
8	77192015	Eリング	E4U[JISB2805]	
9	83221104	ワイヤーシーブブラケット	688-412-1M2	
9	83221114	ワイヤーシーブブラケット	688-412-2M2	
9	83221070	ワイヤーシーブブラケット	688-412M1左右1組	
10	77191130	平座金(大)	2W6U	
11	77313003	スナップピン	呼び6(SUS304WPB)	
12	83621200	リミットスイッチシャフト	688-468M2	
13	77601110	ベアリング	SS6-15ZZ	
14	84901160	ワイヤーシーブ	688-439	
15	77500033	リミットスプリング	688-458	
16	77191131	平座金(大)	2W8U	
17	76900580	ワイヤーシーブロックピン	688-428M1	
18	83441060	押えアーム(B)	688-408M1/408M2	1組2個(左右対称)
19	82190028	ポリスライダーワッシャー	LL-6209-08	
20	84901200	押えローラー	688-443M1	
21	83621190	ローラーシャフト	688-421M1	
22	77500030	押えスプリング	688-455	
23	75092236	六角ボルト	B5X12U[W付]	

11. ウインチ分解図(フレーム2)図番:C46BG5203＊)(つづき)

No.	品目コード	名称	規格・図番	備　考
24	35373570	ｽﾌﾟﾛｹｯﾄ(F) ASSY	C46ML55130	
25	35373580	ｽﾌﾟﾛｹｯﾄ(E) ASSY	C46ML55140	
26	77191083	平座金	W10U	
27	77191045	ﾊﾞﾈ座金	SW10U	
28	76091031	六角ﾅｯﾄ	N10U	
29	35373590	ﾌﾞｯｼｭﾁｪｰﾝB ASSY	C46ML55150	黄色ペイント付
30	70190069	押し込型固定具	PM2H25	
31	79035110	ﾀｲﾗｯﾌﾟ	TY-25MX	
32	75222720	Wｾﾑｽﾅﾍﾞｺﾈｼﾞ	PWSM4X8U	
33	75096511	Wｾﾑｽﾅﾍﾞｺﾈｼﾞ	PWSM5X10U	
34	82190029	ﾎﾟﾘｽﾗｲﾀﾞｰﾜｯｼｬｰ	LL-6209-10	

12. ウインチ分解図(ワイヤ整相装置1)(図番:C46BG5204*)

No.	品目コード	名称	規格・図番	備　考
1	75162020	Wセムスナﾍﾞコネｼﾞ(大)	P2WSM3X8U	
2	80600020	押えﾌﾟﾚｰﾄ	688-450M3	
3	82190028	ﾎﾟﾘｽﾗｲﾀﾞｰﾜｯｼｬｰ	LL-6209-08	
4	75092051	六角ﾎﾞﾙﾄ	B5×12U	
5	84901150	ﾜｲﾔｰｻｲﾄﾞﾛｰﾗｰ	688-438M1	
6	77313003	ｽﾅｯﾌﾟﾋﾟﾝ	φ6(SUS304WPB)	
7	77191130	平座金(大)	2W6U	
8	83221040	ｽﾗｲﾄﾞﾌﾞﾗｹｯﾄ(A)	688-409M1	
9	77302200	ﾋﾝｼﾞﾋﾟﾝ	688-424M1	
10	83441050	押えｱｰﾑ(A)	688-407M2	
11	77500031	ﾜｲﾔｰ押えｽﾌﾟﾘﾝｸ	688-456	
12	77601110	ﾍﾞｱﾘﾝｸﾞ	SS6-15ZZ	
13	84901160	ﾜｲﾔｰｼｰﾌﾞ	688-439	
14	84901190	ﾜｲﾔｰ押えﾛｰﾗｰ	688-442M1	ﾌﾞｯｼｭ付
15	83621170	ﾈｼﾞｼｬﾌﾄ(B)	688-419M1	
16	83621180	ﾈｼﾞｼｬﾌﾄ(C)	688-420M3	
17	83631050	ｶｯﾌﾟﾘﾝｸﾞ	688-459M1	
18	35373600	ｽﾌﾟﾛｹｯﾄ(C) ASSY	C46ML55160	ｾｯﾄｽｸﾘｭｰ付
19	83630600	ｽﾗｲﾄﾞｶﾞｲﾄﾞﾋﾟﾝ	688-422M1	
20	35373610	ﾌﾞｯｼｭﾁｪｰﾝA ASSY	C46ML55170	黄色ペイント付
21	77165015	C型止輪	RC-15U	
22	82190029	ﾎﾟﾘｽﾗｲﾀﾞｰﾜｯｼｬｰ	LL-6209-10	
23	77393023	ｽﾌﾟﾘﾝｸﾞﾋﾟﾝ	SP3×20U	

13. ウインチ分解図(ワイヤ整相装置2)(図番:C46BG5205*)

No.	品目コード	名称	規格・図番	備　考
1	75303420	ﾊﾞｲﾝﾄﾞ小ネジ	BD5×8U	
2	82715918	禁止ﾗﾍﾞﾙ	C46MB52210	
3	35373220	ｴﾝｺｰﾀﾞｰASSY	C46ELA8020	
4	35373620	ギアA ASSY	C46ML55180	ｾｯﾄｽｸﾘｭｰ付
5	77590148	板ﾊﾞﾈ	C46MB52200	
6	77165032	C型止輪	RC32S	
7	77601090	ﾍﾞｱﾘﾝｸﾞ	#6002ZZ	
8	75302017	ﾊﾞｲﾝﾄﾞｺﾈｼﾞ	BD3×6U	
9	75900390	ﾈｼﾞ	C46MB52070	
10	77174505	ｼｰﾙﾜｯｼｬｰ	SUS-W5-S1	
11	80301610	深度検出部ケース	C46MB52130	
12	84402330	ｶﾗｰ(B)	DM688-452M1	
13	84641054	ﾍｲｺｳｷｰ(ﾘｮｳﾏﾙ)	DM688-473 S45C 5X5X40L	
14	83630610	ﾜｲﾔｰﾄﾞﾗﾑﾋﾟﾝ(B)	C46MB52140	
15	35373630	ﾜｲﾔｰﾄﾞﾗﾑA ASSY	C46ML55190	ﾊﾟｲﾌﾟA付(接着済) ｽﾌﾟﾘﾝｸﾞﾋﾟﾝ1個添付
16	35373140	昇降ﾓｰﾀ ｷﾞｬｰ ﾎﾞｯｸｽ付ASSY	C46ELA8090-1	端末圧着端子付
16	35373130	昇降ﾓｰﾀ ASSY	C46ELA8090-2	端末圧着端子付
16	87500087	ｷﾞｬｰﾎﾞｯｸｽ	MM60A8-M-180G	
17	35373640	ﾜｲﾔｰ ﾛｰﾌﾟ SﾖﾘASSY	C46ML55200	圧着端子4個添付
18	35373650	ﾜｲﾔｰﾄﾞﾗﾑB ASSY	C46ML55210	ﾊﾟｲﾌﾟB付(接着済) ｽﾌﾟﾘﾝｸﾞﾋﾟﾝ1個添付
19	35373660	ﾜｲﾔｰ ﾛｰﾌﾟ ZﾖﾘASSY	C46ML55220	圧着端子4個添付
20	84641064	ﾍｲｺｳｷｰ	DM688-474 S45C 5X5X60L	

13. ウインチ分解図(ワイヤ整相装置2(図番:C46BG5205*)(つづき)

No.	品目コード	名称	規格・図番	備　考
21	83630560	ﾜｲﾔｰﾄﾞﾗﾑﾋﾟﾝ(A)	DM688-414M1	
22	35373670	ｽﾌﾟﾛｹｯﾄ(B)ASSY	C46ML55230	ｾｯﾄｽｸﾘｭｰ付
23	35373680	ﾛｰﾗｰﾁｪﾝ ASSY	C46ML55240	黄色ペイント付
24	84402320	ｶﾗｰ(A)	DM688-451M1	
25	83221080	ﾍﾞｱﾘﾝｸﾞｹｰｽ	688-429	
26	75092078	六角ﾎﾞﾙﾄ	B2WSM6×25U	
27	75092004	六角ﾎﾞﾙﾄ	B10×20U	
28	77191045	ﾊﾞﾈ座金	SW10U	
29	77191116	平座金(大)	2W10U	

14. ウインチ分解図(ケーブル整相装置1)(図番:C46BG52060)

No.	品目コード	名称	規格・図番	備　考
1	76091046	六角ナット	N4U	
2	75092234	六角ボルト	B4X8U 2W[SW付]	
3	77500042	スプリング	688-551-1	
4	83441080	アーム	688-550-2M1	
5	75183430	Wセムスナベコネジ	PWSM5×8U	
6	83441070	アーム	688-550-1M1	
7	75091428	六角穴付トメネジ	S5×8U	
8	77191064	バネ座金	SW4U	
9	82719534	コードシーブブラケットA	C25MB52120.1	
10	84901170	コードシーブ	688-440M1	
11	82719535	コードシーブブラケットB	C25MB52120.2	
12	77500052	スプリング	688-551-2	
13	77313003	スナップピン	688-551-2	
14	77302210	テンションアームピン	688-425M1	
15	83502390	コードテンションピン	DM688-427M1	
16	84901180	コードテンションローラー	688-441M1	
17	76900590	回転センターピン	688-423M1	
18	35373690	フランジ付きスリーブベアリング	C46ML55250	上下セット
19	77165015	C型止輪	RC-15U	
20	77601110	ベアリング	SS6-15ZZ	
21	83630600	スライドガイドピン	688-422M1	
22	83621160	ネジシャフト(A)	688-418M2	
23	77393023	スプリングピン	SP3×20U	
24	83221050	スライドブラケット(B)	688-410M1	
25	35373700	スプロケット(D)ASSY	C46ML55260	セットスクリュー付

14. ウインチ分解図(ｹｰﾌﾞﾙ整相装置1)(図番:C46BG52060)(つづき)

No.	品目コード	名称	規格・図番	備　考
26	77191130	平座金(大)	2W6U	
27	77302200	ﾋﾝｼﾞﾋﾟﾝ	688-424M1	

15. ウインチ分解図(ケーブル整相装置2)(図番:C46BG52070)

No.	品目コード	名称	規格・図番	備　考
1	75091036	ﾊﾞｲﾝﾄﾞｺﾈｼﾞ	BD4×8U	
2	35373710	ｽﾘｯﾌﾟﾘﾝｸﾞｶﾊﾞｰASSY	C46ML55270	㉑、パッキン付
3	35373110	ｽﾘｯﾌﾟﾘﾝｸﾞASSY	C46ELA8110	結束バンド3本添付
4	84402350	ｶﾗｰ(D)	688-454M1	
5	77165032	C型止輪	RC32S	
6	77601090	ﾍﾞｱﾘﾝｸﾞ	#6002ZZ	
7	35373720	ｽﾘｯﾌﾟﾘﾝｸﾞｹｰｽASSY	C46ML55280	結束バンド2本添付 固定具2個添付
8	70292031	ｸﾞﾛﾒｯﾄ	TM-NG-79-D(限定品)	
9	83630590	ｺｰﾄﾞﾄﾞﾗﾑﾋﾟﾝ(B)	688-417M1	
10	84641054	ﾍｲｺｳｷｰ (ﾘｮｳﾏﾙ)	DM688-473 S45C 5X5X40L	
11	82719529	ｽﾍﾟｰｻｰ	C25MB52130	
12	35373730	ｺｰﾄﾞﾄﾞﾗﾑASSY	C46ML55290	結束バンド2 ﾅｲﾛﾝｸﾗﾝﾌﾟ、ﾈｼﾞ各3個 ﾀｲﾗｯﾌﾟ(黒)1本　添付
13	84641044	ﾍｲｺｳｷｰ (ﾘｮｳﾏﾙ)	DM688-472 S45C 5X5X15L	
14	83630580	ｺｰﾄﾞﾄﾞﾗﾑﾋﾟﾝ(A)	688-416M1	
15	35373740	ｽﾌﾟﾛｹｯﾄ(A) ASSY	C46ML55300	ｾｯﾄｽｸﾘｭｰ付
16	84402320	ｶﾗｰ(A)	DM688-451M1	
17	56813902	CABLE	HC-ESV-4-110M	
18	83221080	ﾍﾞｱﾘﾝｸﾞｹｰｽ	688-429	
19	75092078	六角ﾎﾞﾙﾄ	B2WSM6×25U	
20	75092081	六角ﾎﾞﾙﾄ	BSM5×12U	
21	82715918	禁止ﾗﾍﾞﾙ	C46MB52210	

16. ウインチ接続図（図番：C46CGB904*）

No.	品目コード	名称	規格・図番	備　考
W002	35373100	ｹｰﾌﾞﾙASSY	C46ELA8120	端末処理済 ﾀｲﾗｯﾌﾟ(黒)6本添付 結束バンド3本添付
W005	35373090	ｹｰﾌﾞﾙASSY	C46ELA8130	端末処理済 ﾀｲﾗｯﾌﾟ(黒)10本
	35373080	ｹｰﾌﾞﾙASSY	C46ELA8140	着底ｾﾝｻｰ用 端末処理済
	35373070	ｹｰﾌﾞﾙASSY	C46ELA8150	格納ｾﾝｻｰ用 端末処理済

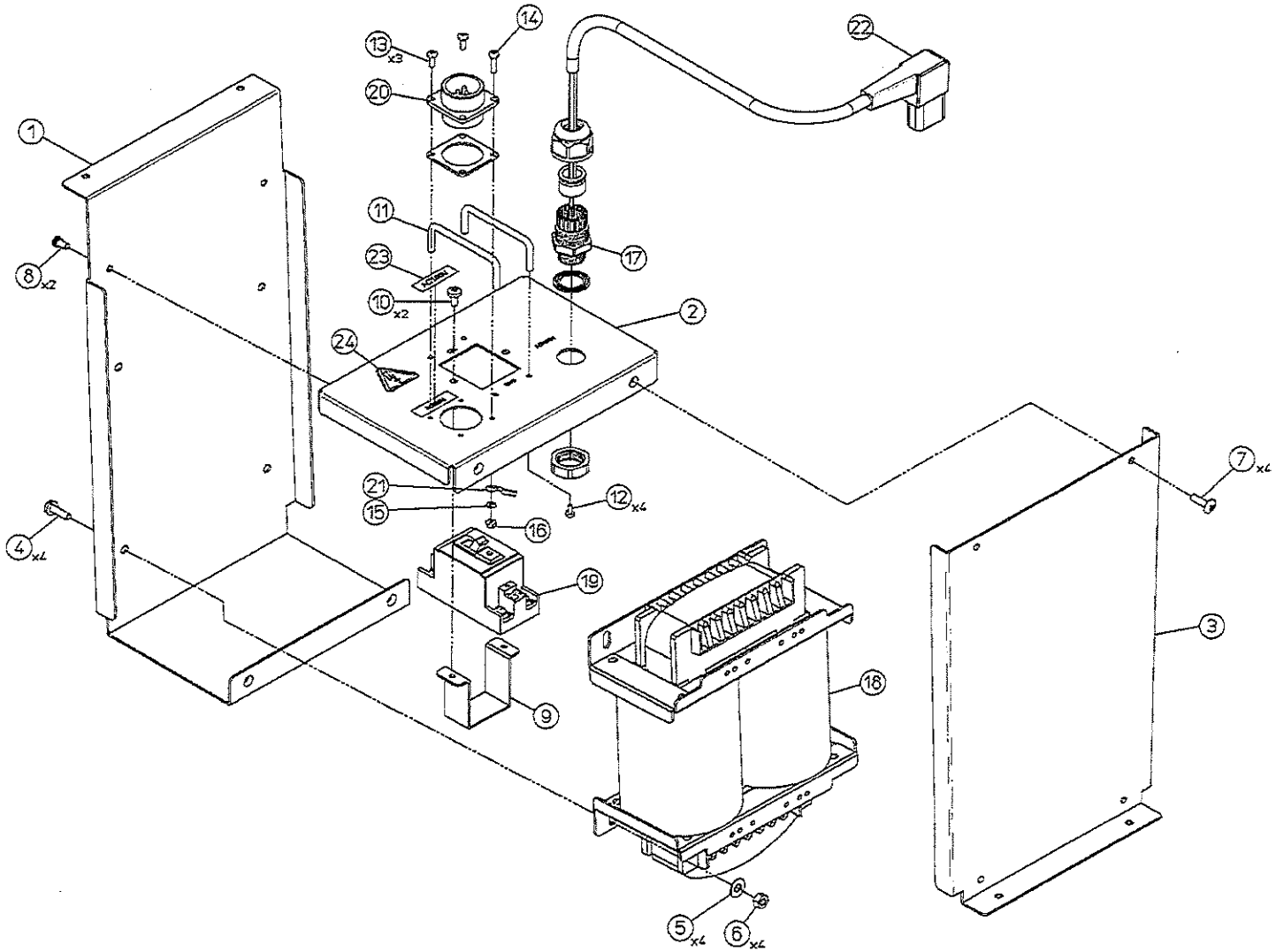

未 認	検 図	設 計	機種	名称
2018. 2. 7 平野	2018. 1.30 平本	2017. 8. 8 清水	(DMT-000R-100/110/220)	記録機分解図(降圧トランス部)

記号	変更内容	年月日	担当	検図	未認

単位 mm　尺度 —

KODEN 株式会社光電製作所

図番 C25BG21020

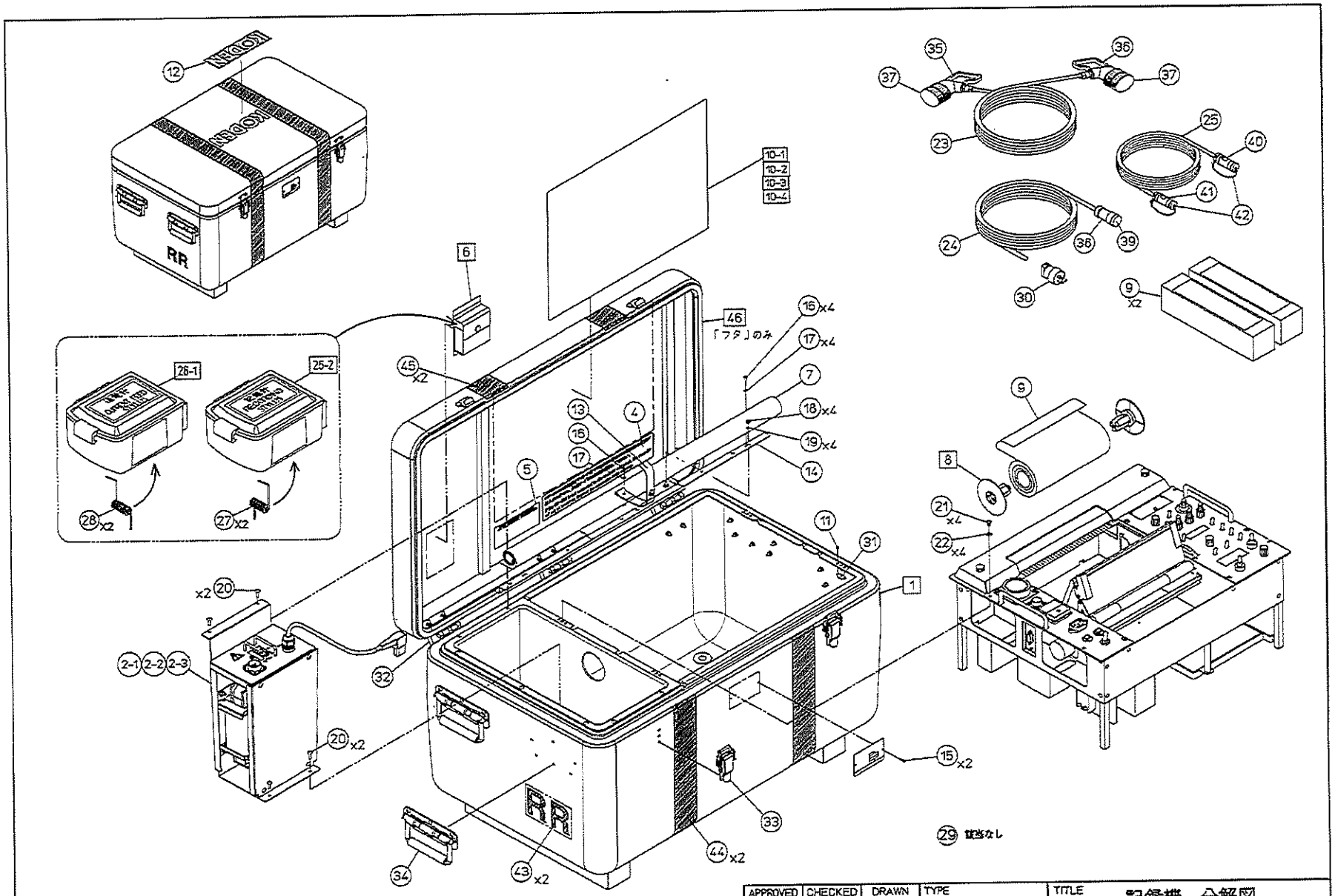

APPROVED	CHECKED	DRAWN	TYPE	TITLE
2020. 2. 7 平本	2020. 2. 7 佐藤(GP)	2018.12.13 清水	DMR-602RR/604RR	記録機 分解図

SYM.	DESCRIPTION OF REVISIONS	DATE	DRAWN	CHD.	APPD.

UNIT mm / inch
SCALE ——

KODEN Koden Electronics Co.,Ltd.

DWG.No. C46BG21010

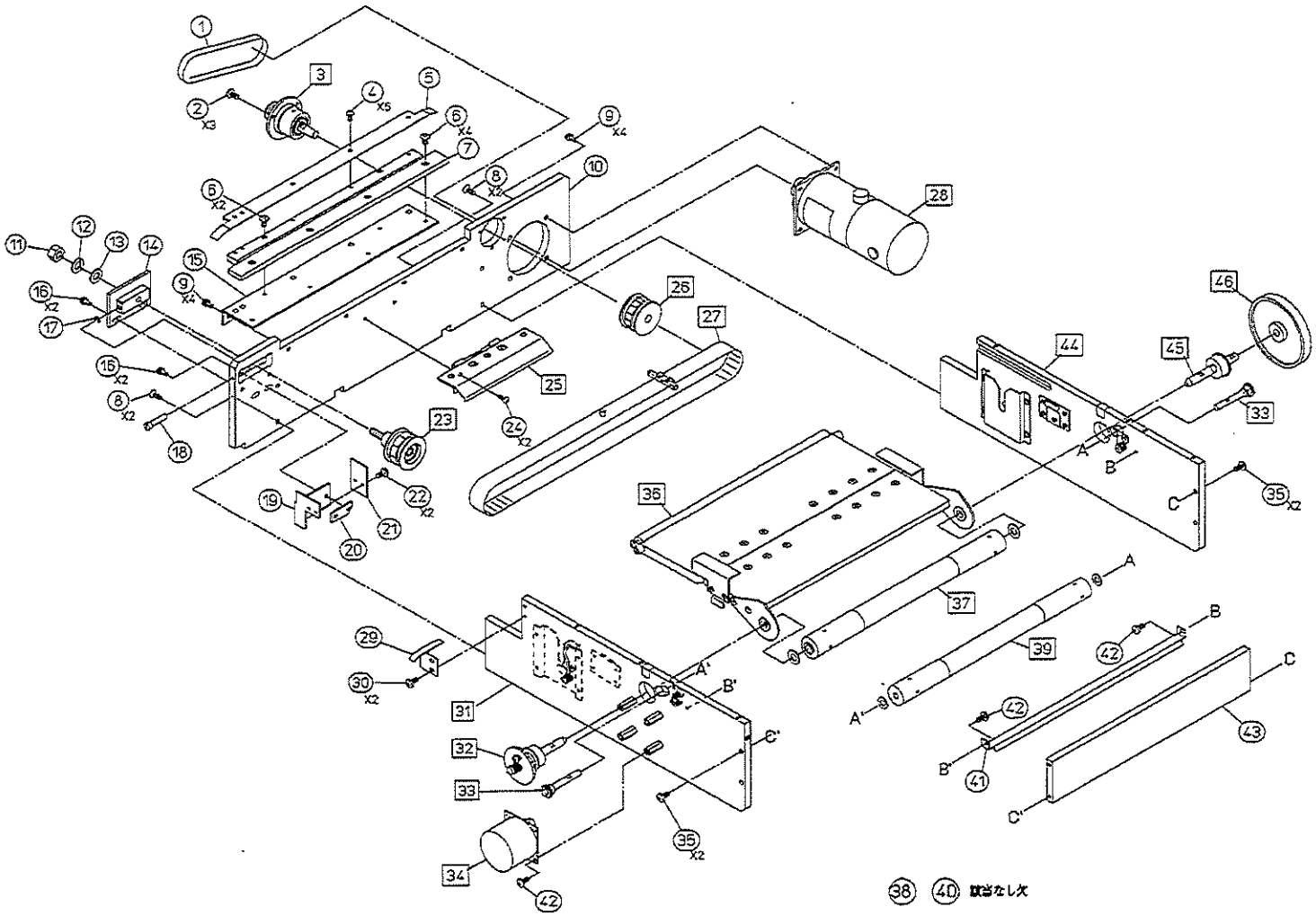

承認	検図	設計	機種	名称
2020. 2. 7 平本	2020. 2. 7 佐藤(洋)	2018.12.13 清水	DMR-602RR/604RR	記録機分解図(本体部)

記号	変更内容	年月日	担当	検図	承認	単位 mm 尺度 :	KODEN 株式会社光電製作所	図番 C46BG21030	装置分

38 40 該当なし欠

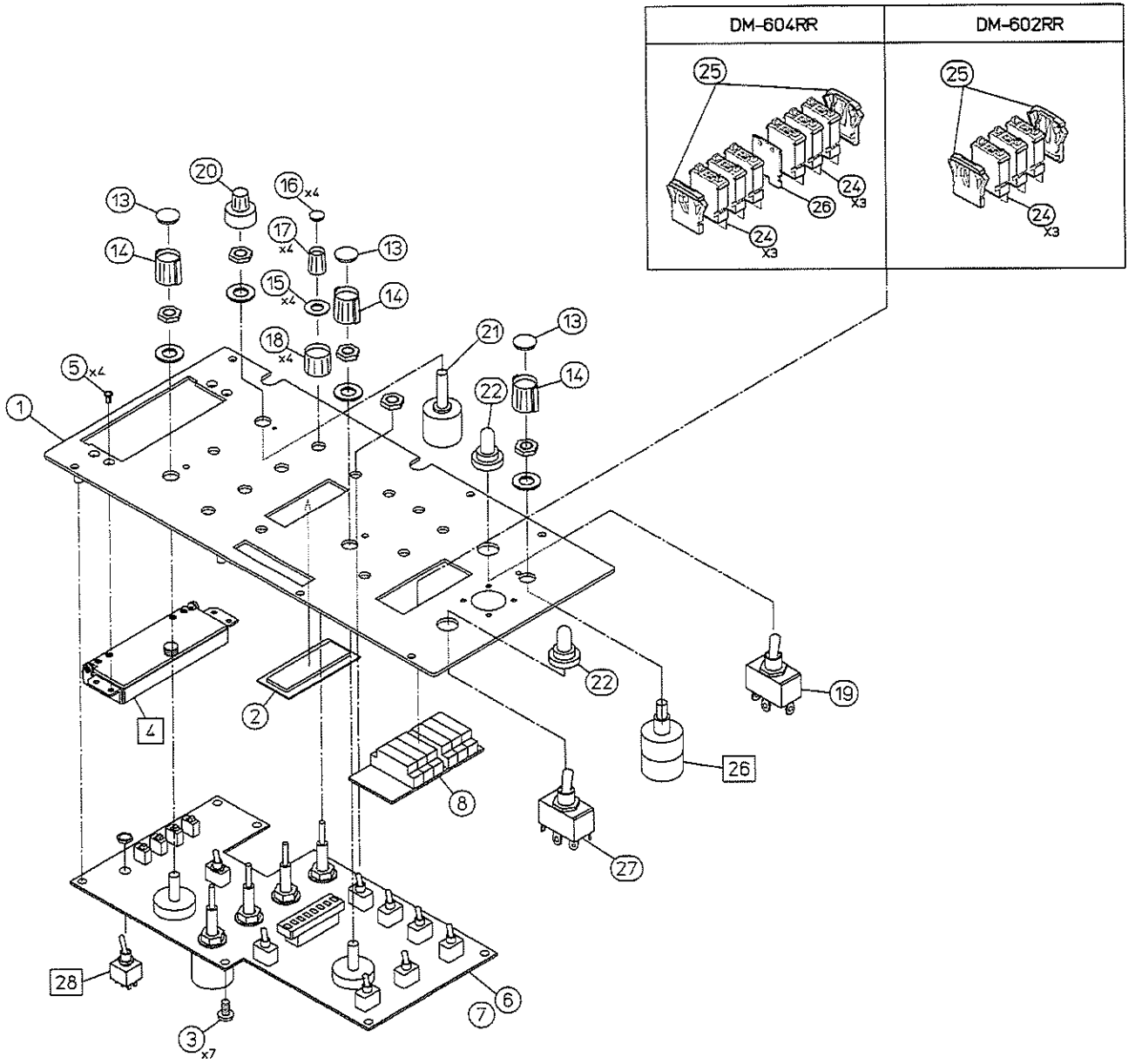

記号	変更内容	年月日	担当	検図	承認
△1	No.24・25・26変更.	'23.11.21	平本		

承認	検図	設計	機種	名称
2020. 2. 7 平本	2020. 2. 7 佐藤(明)	2018.12.13 清水	DMR-602RR/604RR	記録機分解図(右パネル)

単位 mm　尺度 ―

KODEN 株式会社光電製作所

図番 C46BG21041　製番号

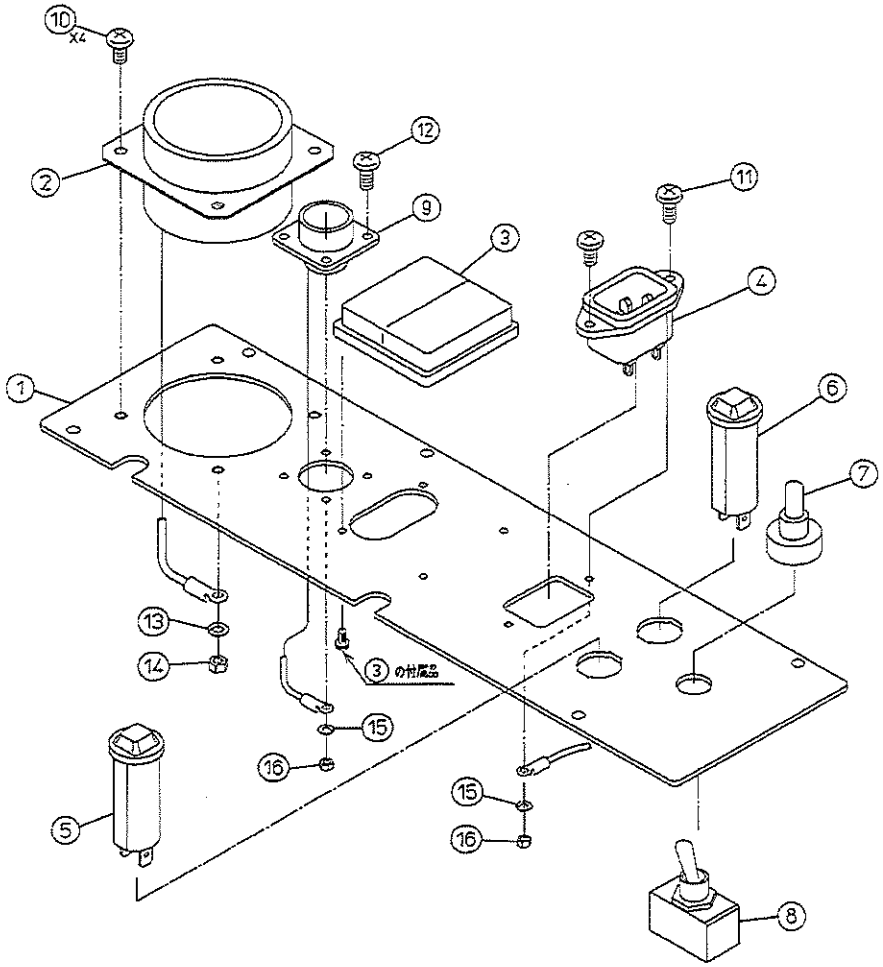

承認	検図	設計	機種	名称
2020. 2. 7 平本	2020. 2. 7 佐藤	2018.12.13 清水	DMR-602RR/604RR	記録機分解図(左パネル)

記号	変更内容	年月日	造図	検図	承認	単位 mm / 尺度 —	KODEN 株式会社光電製作所	図番 C46BG21050	改訂符号

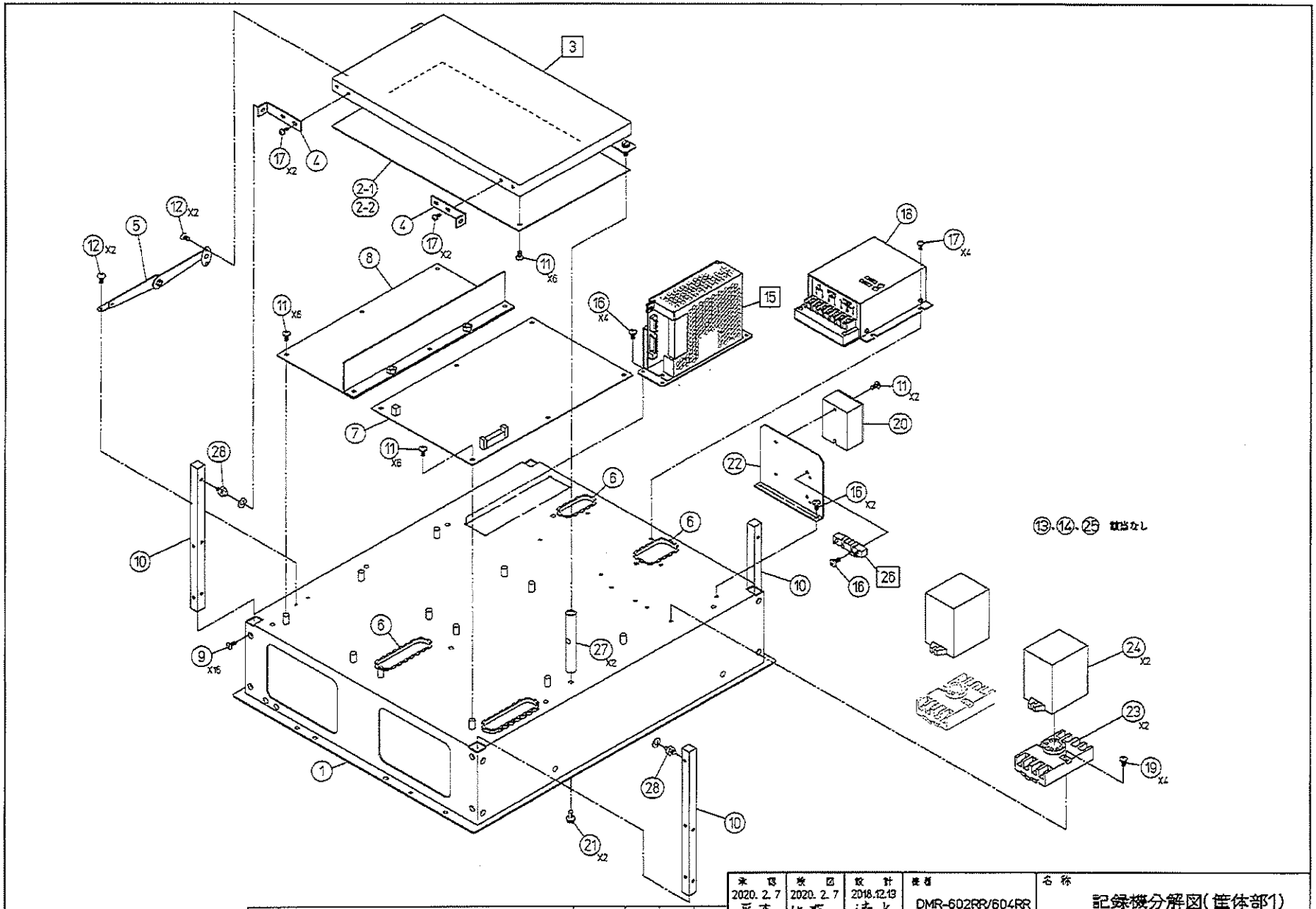

来図	改図	設計	機種	名称
2020. 2. 7 平本	2020. 2. 7 佐藤	2018.12.13 清水	DMR-602RR/604RR	記録機分解図(筐体部1)

記号	変更内容	年月日	担当	検図	来図

単位 mm　尺度 —

KODEN 株式会社光電製作所

図番 C46BG21060.1　版番号

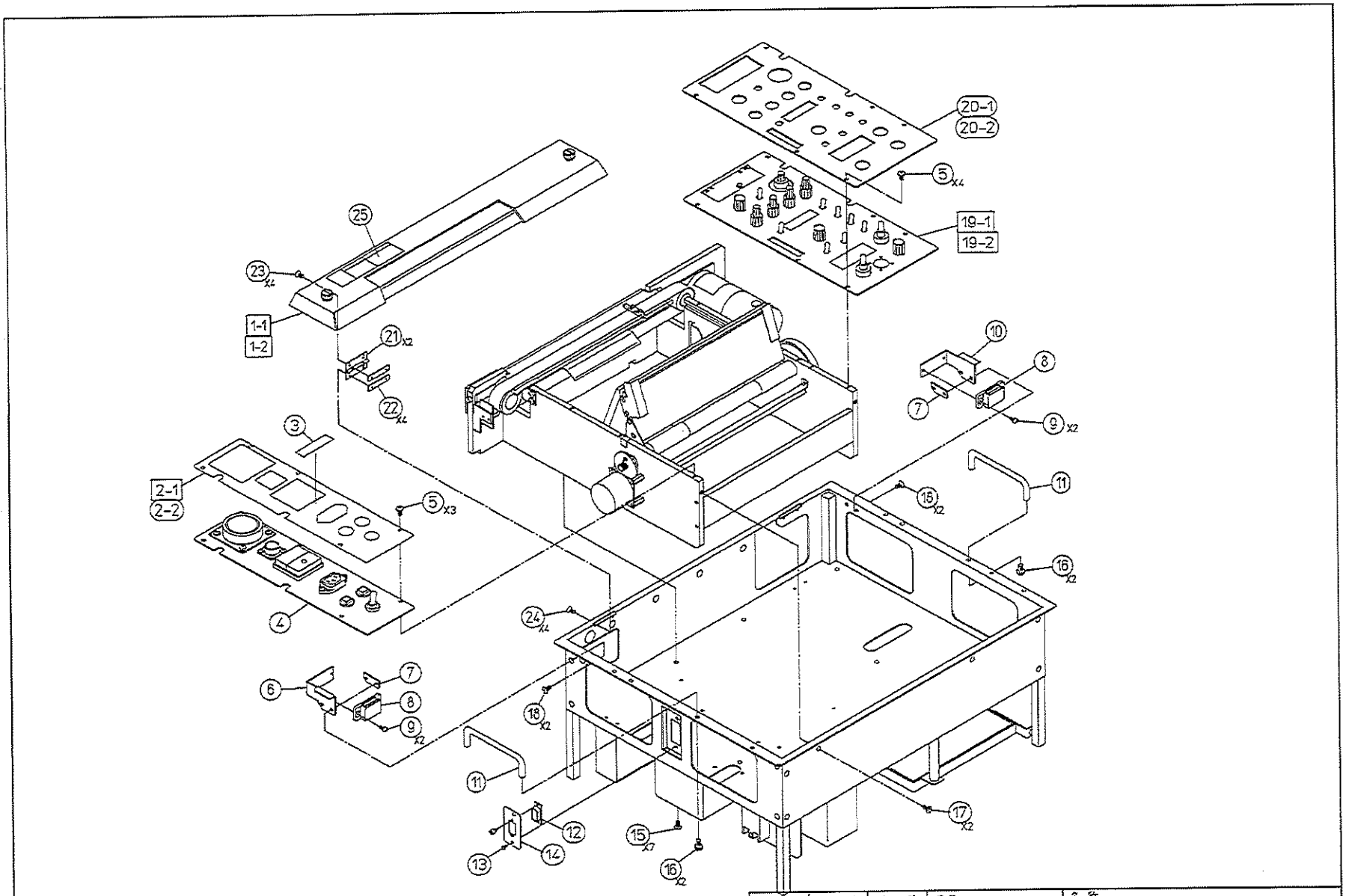

承認	検図	設計	機種	名称
2020. 2. 7 平本	2020. 2. 7 [illegible]	2018.12.13 清水	DMR-602RR/604RR	記録機分解図(筐体部2)

記号	変更内容	年月日	担当	検図	承認

単位 mm　尺度 1:

KODEN 株式会社光電製作所

図番 C46BG21060.2

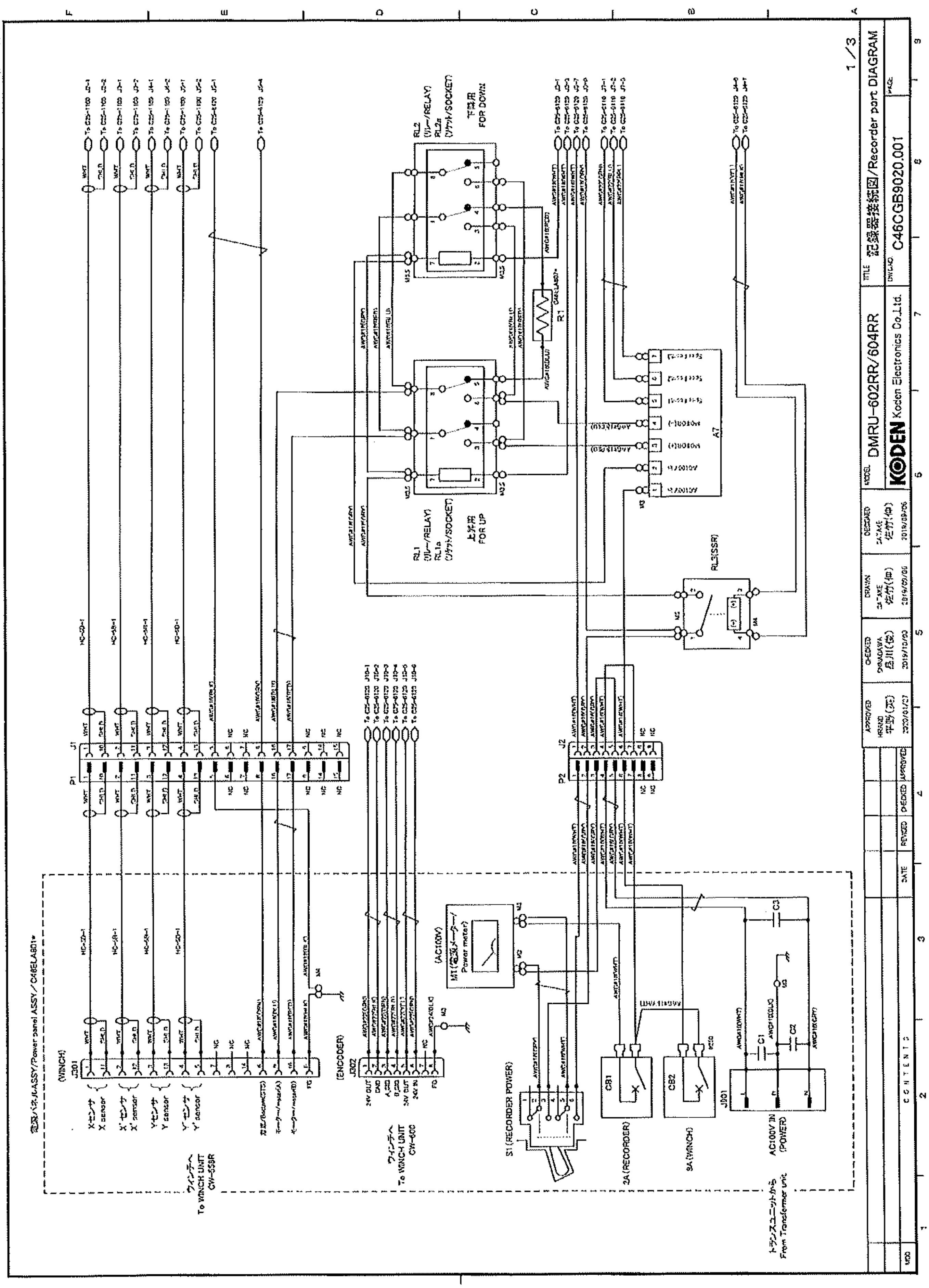
1 / 3
TITLE 記録器接続図/Recorder part DIAGRAM
MODEL DMRU-602RR/604RR
KODEN Koden Electronics Co.,Ltd.
DWG.NO. C46CGB9020.001
S1 (RECORDER POWER)
3A (RECORDER)
3A (WINCH)
AC100V IN (POWER)
To WINCH UNIT CW-600
To WINCH UNIT CW-55R
上昇用 FOR UP
下降用 FOR DOWN
RL3(SSR)

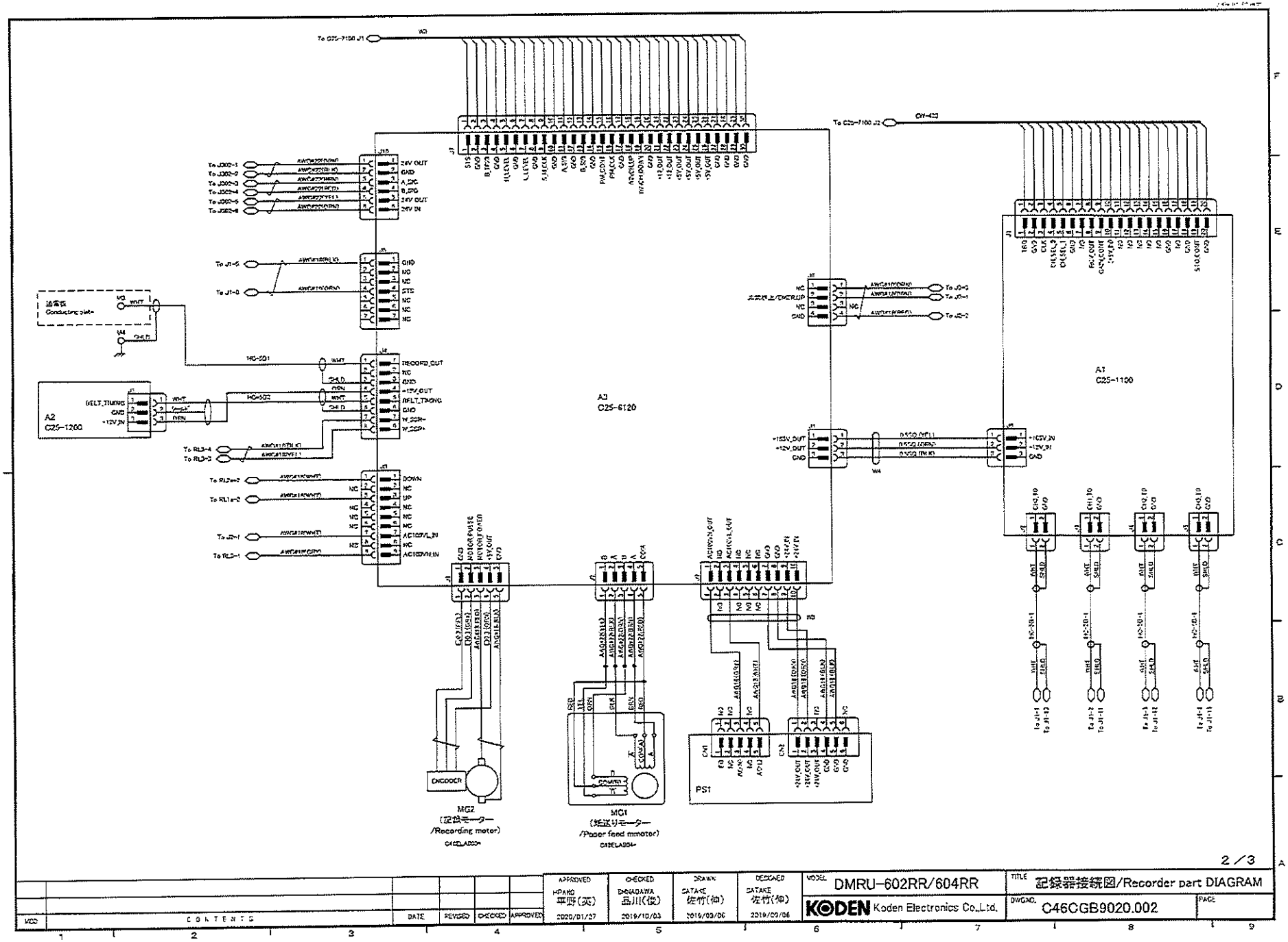

A1
C25-1100
A2
C25-1200
A3
C25-6120
MG2
(記録モーター
/Recording motor)
MG1
(紙送りモーター
/Paper feed mmotor)
PS1
ENCODER
2/3
APPROVED
CHECKED
DRAWN
DESIGNED
MODEL
DMRU-602RR/604RR
TITLE
記録器接続図/Recorder part DIAGRAM
KODEN Koden Electronics Co.,Ltd.
DWG.NO.
C46CGB9020.002
PAGE
CONTENTS
DATE
REVISED
CHECKED
APPROVED

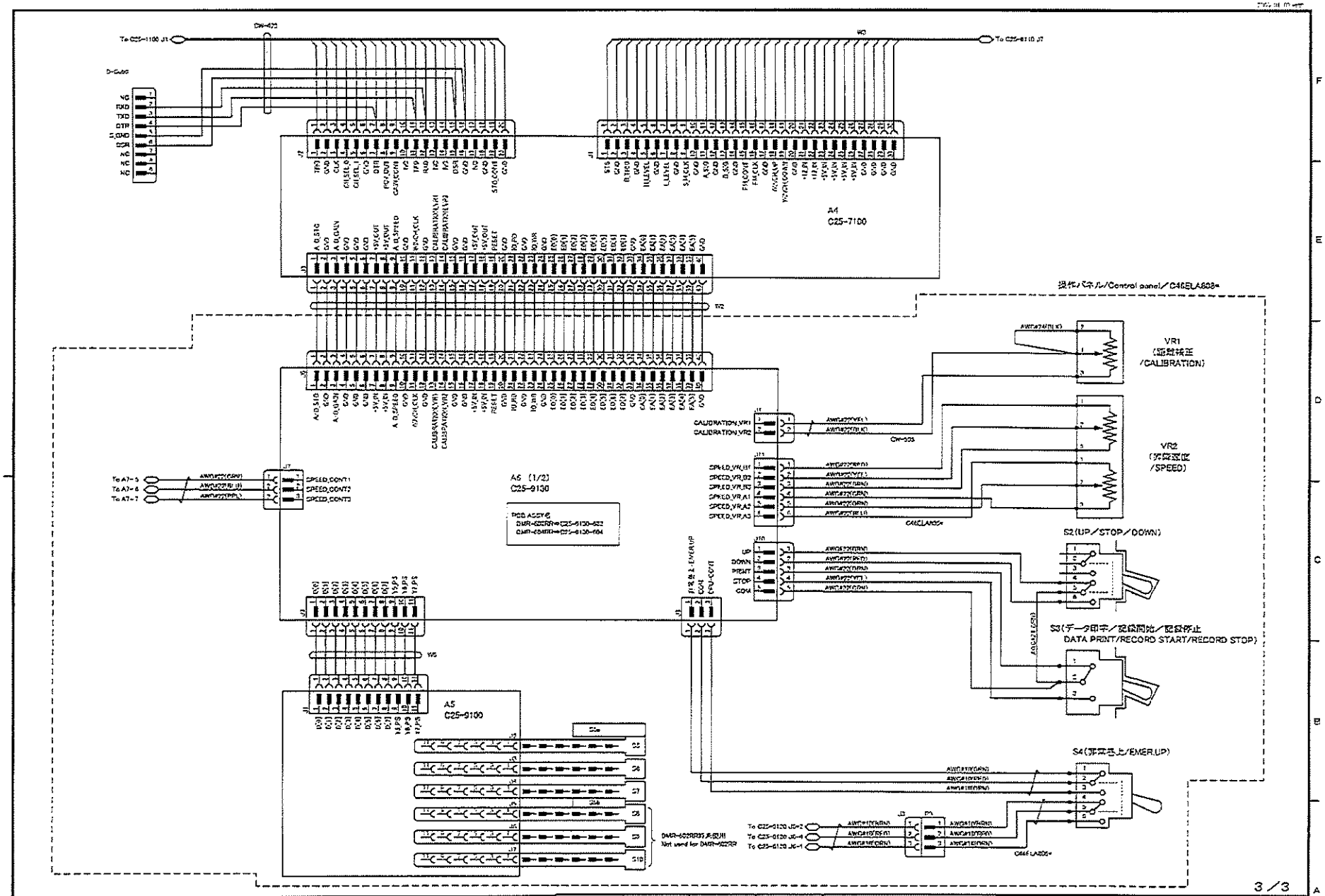
A4
C25-7100
A6 (1/2)
C25-9130
A5
C25-9100
操作パネル/Control panel/C46ELA603*
VR1
(記録検定
/CALIBRATION)
VR2
(記録速度
/SPEED)
S2(UP/STOP/DOWN)
S3(データ印字/記録開始/記録停止
DATA PRINT/RECORD START/RECORD STOP)
S4(非常浮上/EMER.UP)
DMRU-602RR/604RR
Koden Electronics Co.,Ltd.
記録器接続図/Recorder part DIAGRAM
C46CGB9020.003
3/3

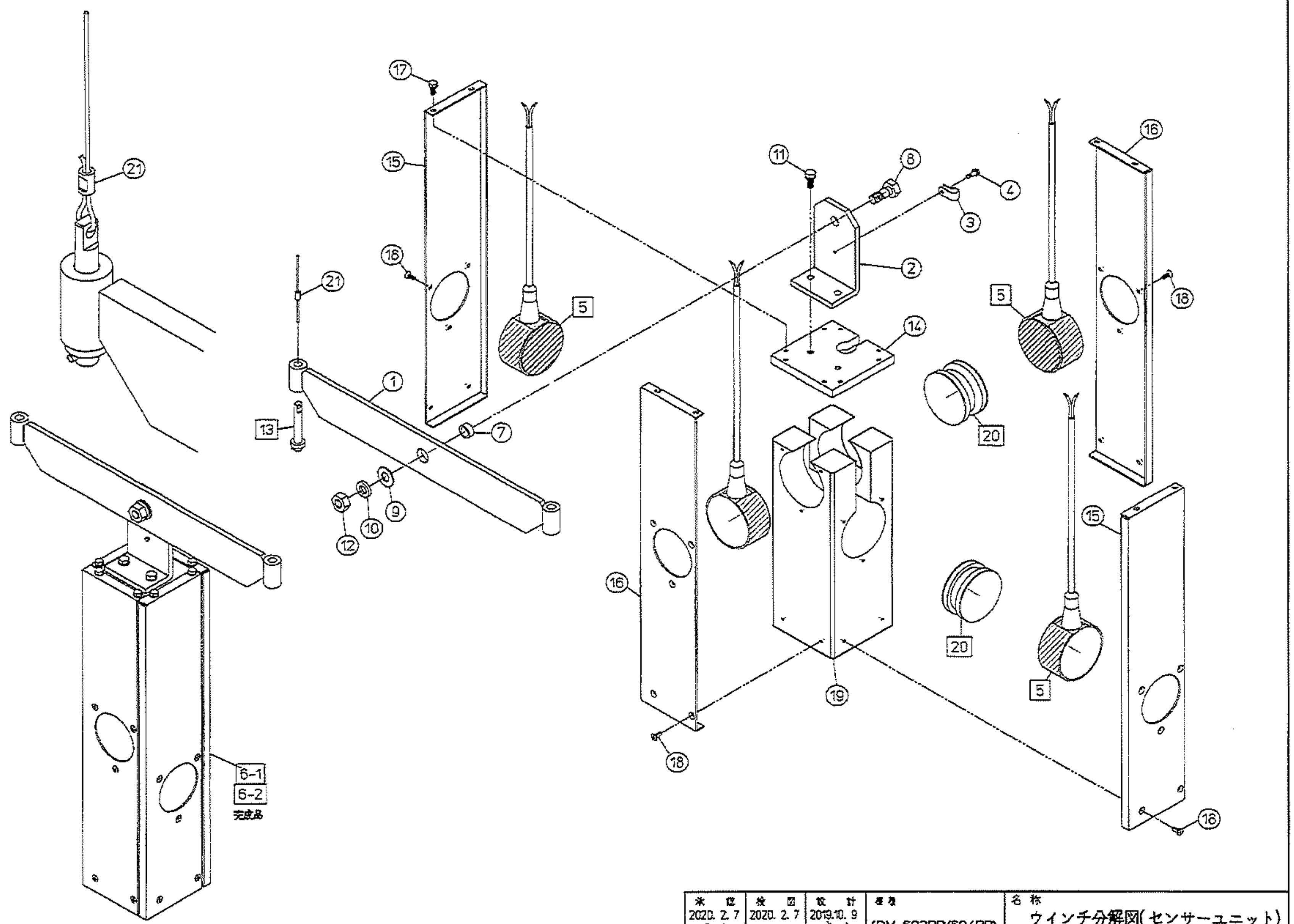

承認	検図	設計	機種	名称
2020. 2. 7 平本	2020. 2. 7 佐藤	2019.10. 9 清水	(DM-602RR/604RR)	ウインチ分解図(センサーユニット)
単位 mm				図番 C46BG52010
尺度 :	KODEN 株式会社光電製作所			

記号	変更内容	年月日	担当	検図	承認

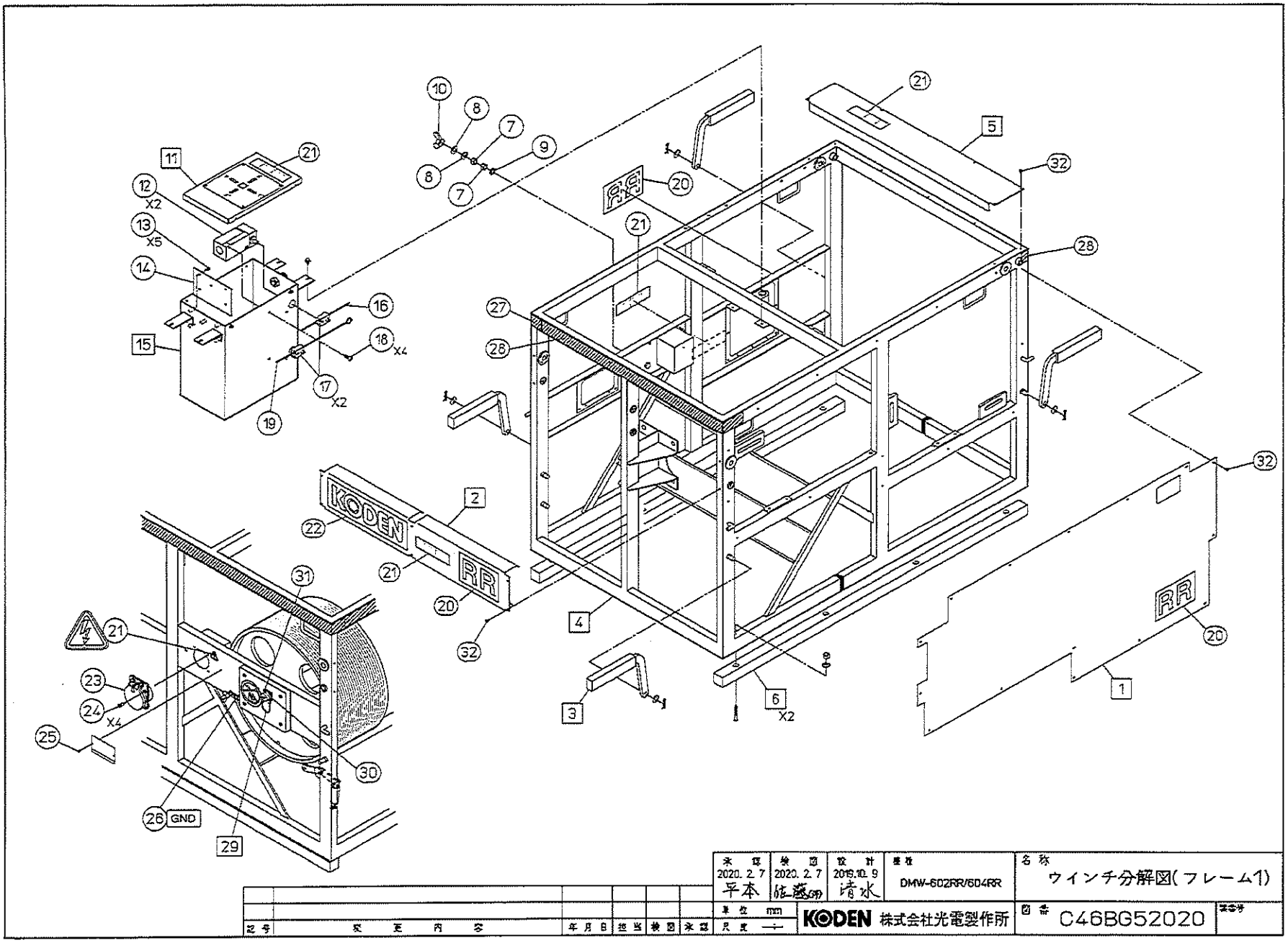

承認	検図	設計	機種	名称
2020. 2. 7 平本	2020. 2. 7 佐藤(明)	2019.10. 9 清水	DMW-602RR/604RR	ウインチ分解図(フレーム1)

記号	変更内容	年月日	担当	検図	承認

単位 mm　尺度 —

KODEN 株式会社光電製作所

図番 C46BG52020

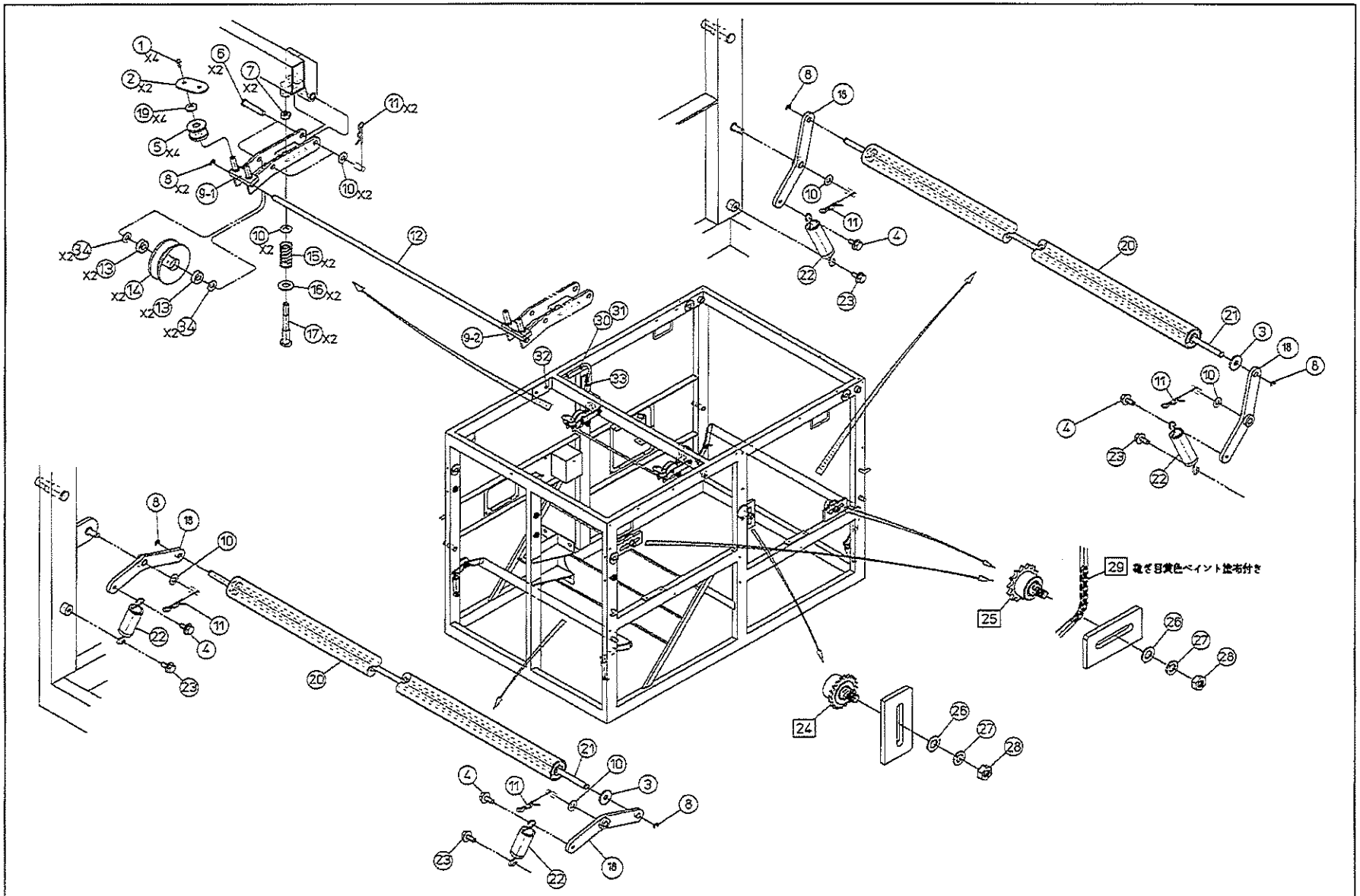

承認	検図	取付	機種	名称
2020. 2. 7 平本	2020. 2. 7 佐藤	2019.10. 9 清水	DMW-602RR/604RR	ウインチ分解図(フレーム2)

記号	変更内容	年月日	担当	検図	承認

単位 mm　尺度 1/1

KODEN 株式会社光電製作所

図番 C46BG52030　改訂符

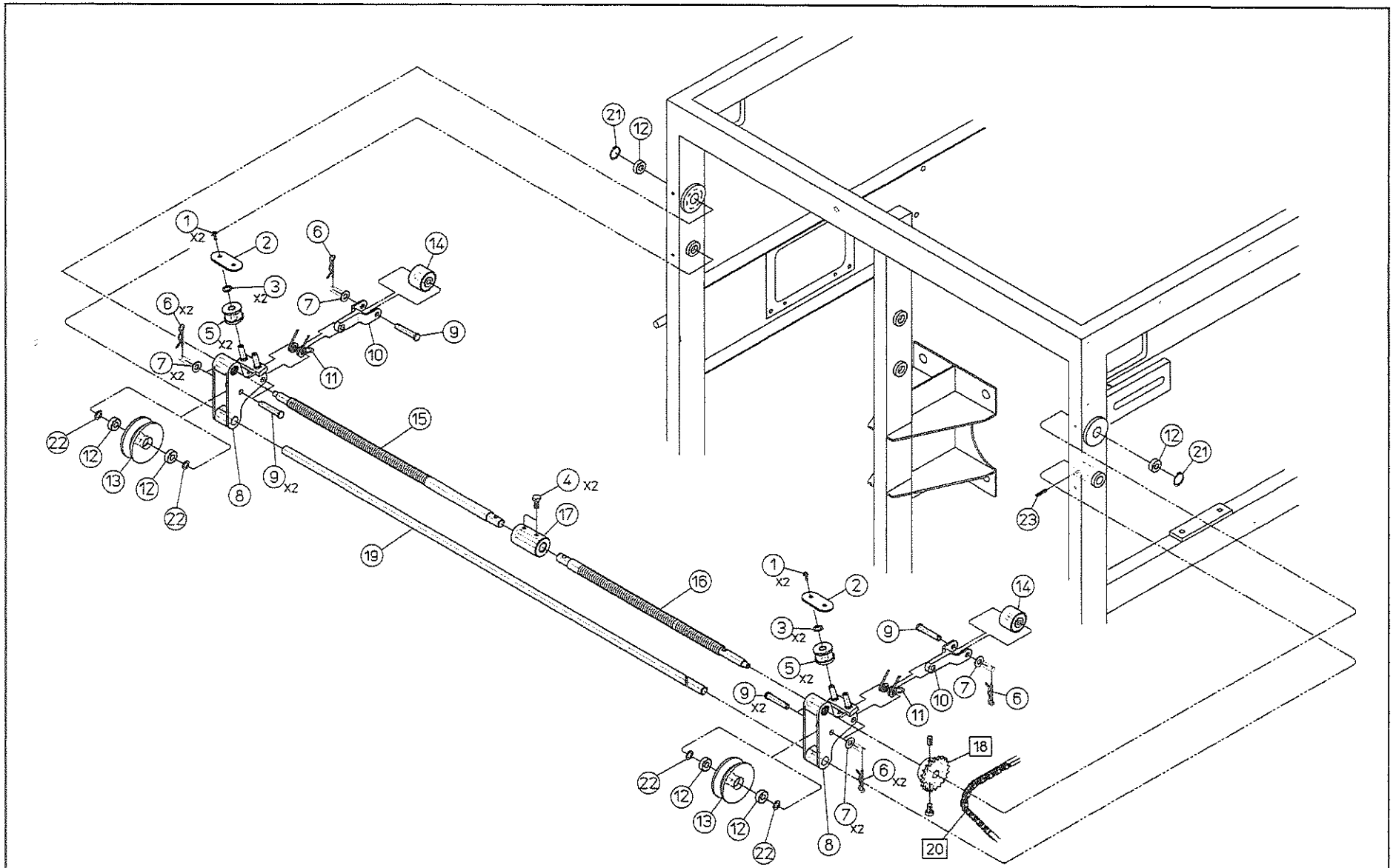

承認	検図	設計	整理	名称
2020. 2. 7 平本	2020. 2. 7 佐藤(明)	2019.10. 9 清水	DMW-602RR/604RR	ウインチ分解図(ワイヤ整相装置1)

記号	変更内容	年月日	担当	検図	承認

単位	mm	KODEN 株式会社光電製作所	図番	C46BG52040	基番号
尺度	—:—				

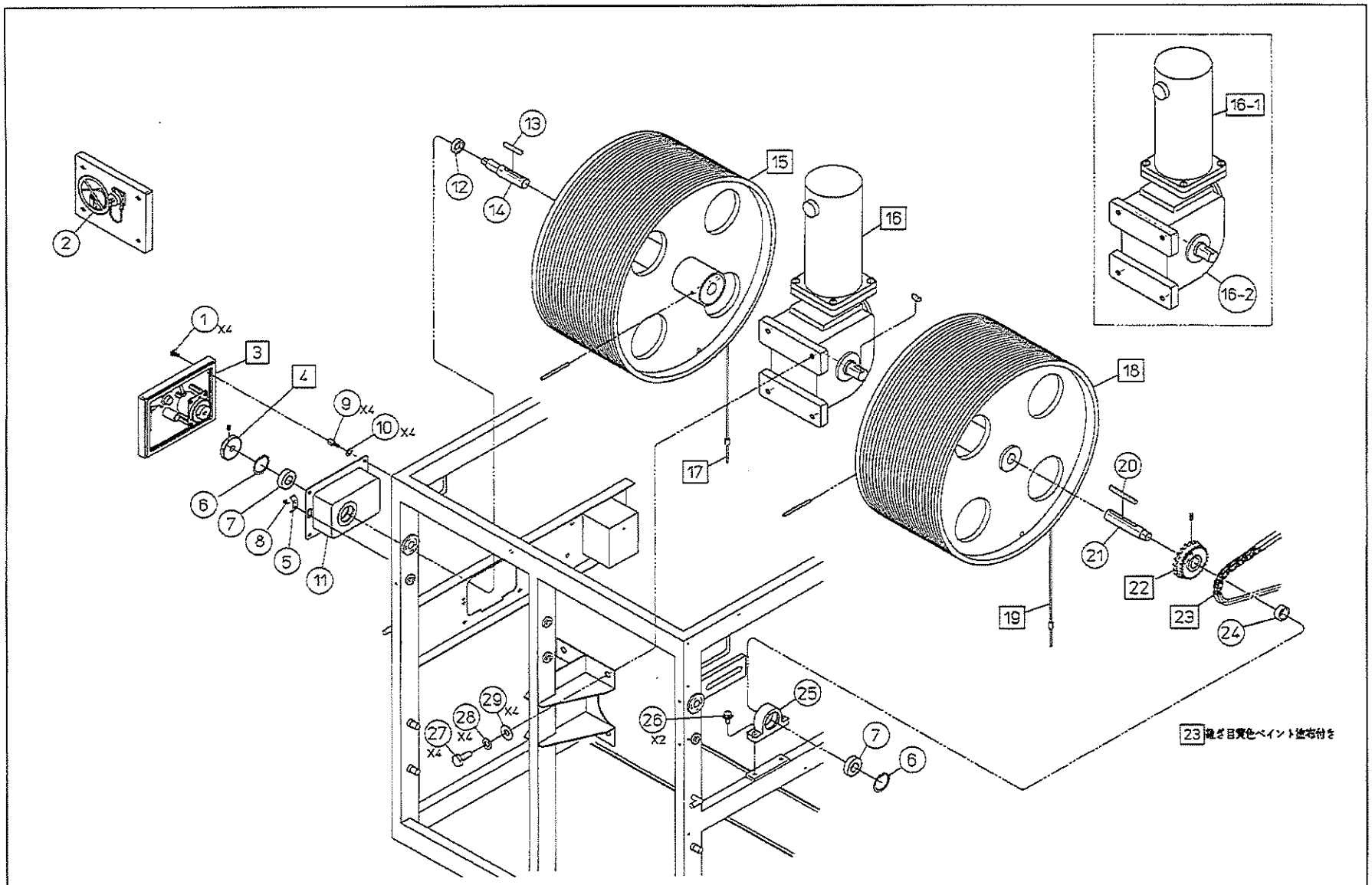

承認	検図	設計	機種	名称
2020. 2. 7 平本	2020. 2. 7 佐藤	2019.10. 9 清水	DMW-602RR/604RR	ウインチ分解図(ワイヤ整相装置2)

記号	変更内容	年月日	担当	検図	承認

単位 mm　尺度 —

KODEN 株式会社光電製作所

図番 C46BG52050

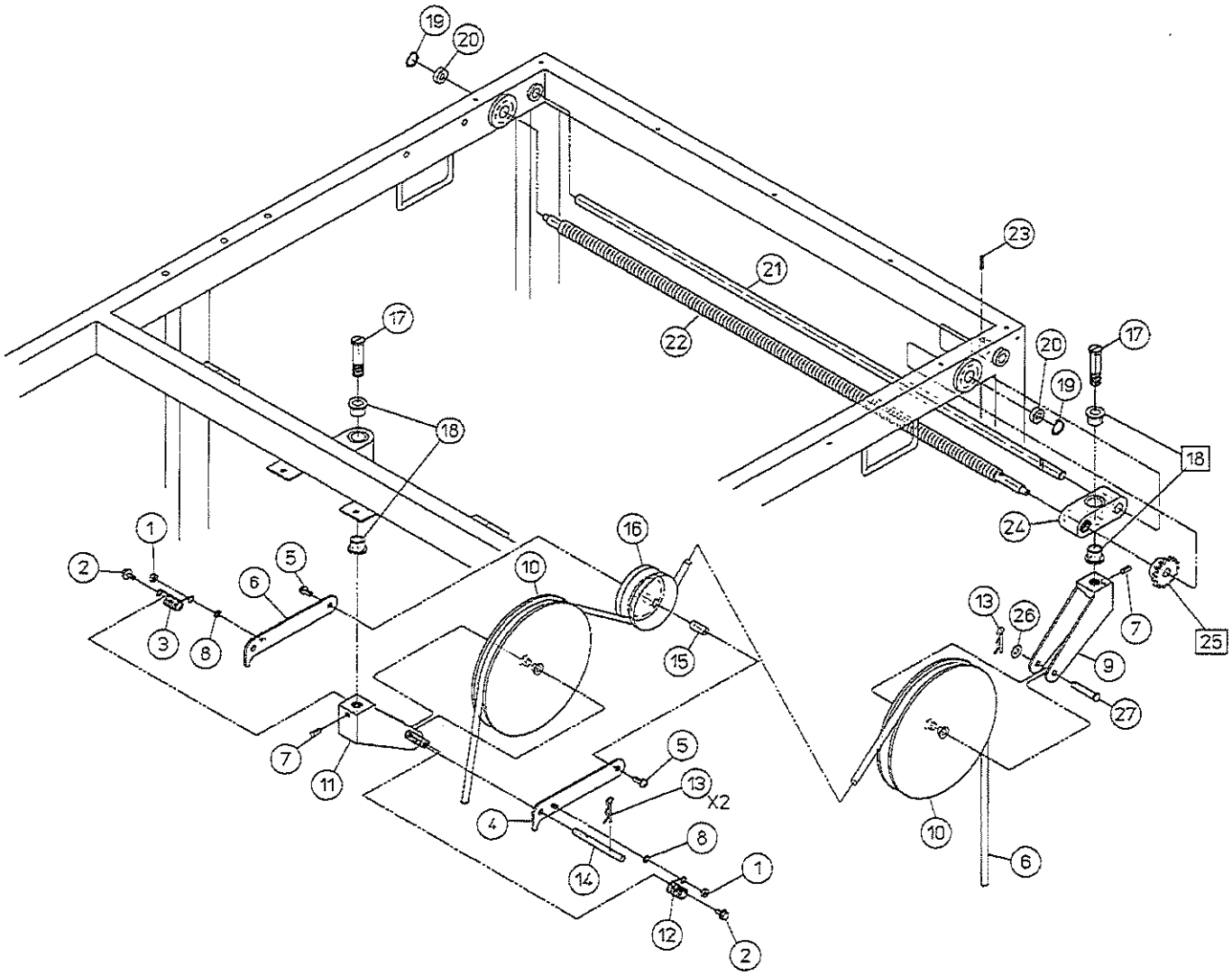

記号	変更内容	年月日	担当	検図	承認

承認	検図	設計	機種	名称
2020. 2. 7 平本	2020. 2. 7 佐藤(孝)	2019.10. 9 清水	DMW-602RR/604RR	ウインチ分解図(ケーブル整相装置1)

単位 mm　尺度 ―:―

KODEN 株式会社光電製作所

図番 C46BG52060　実番号

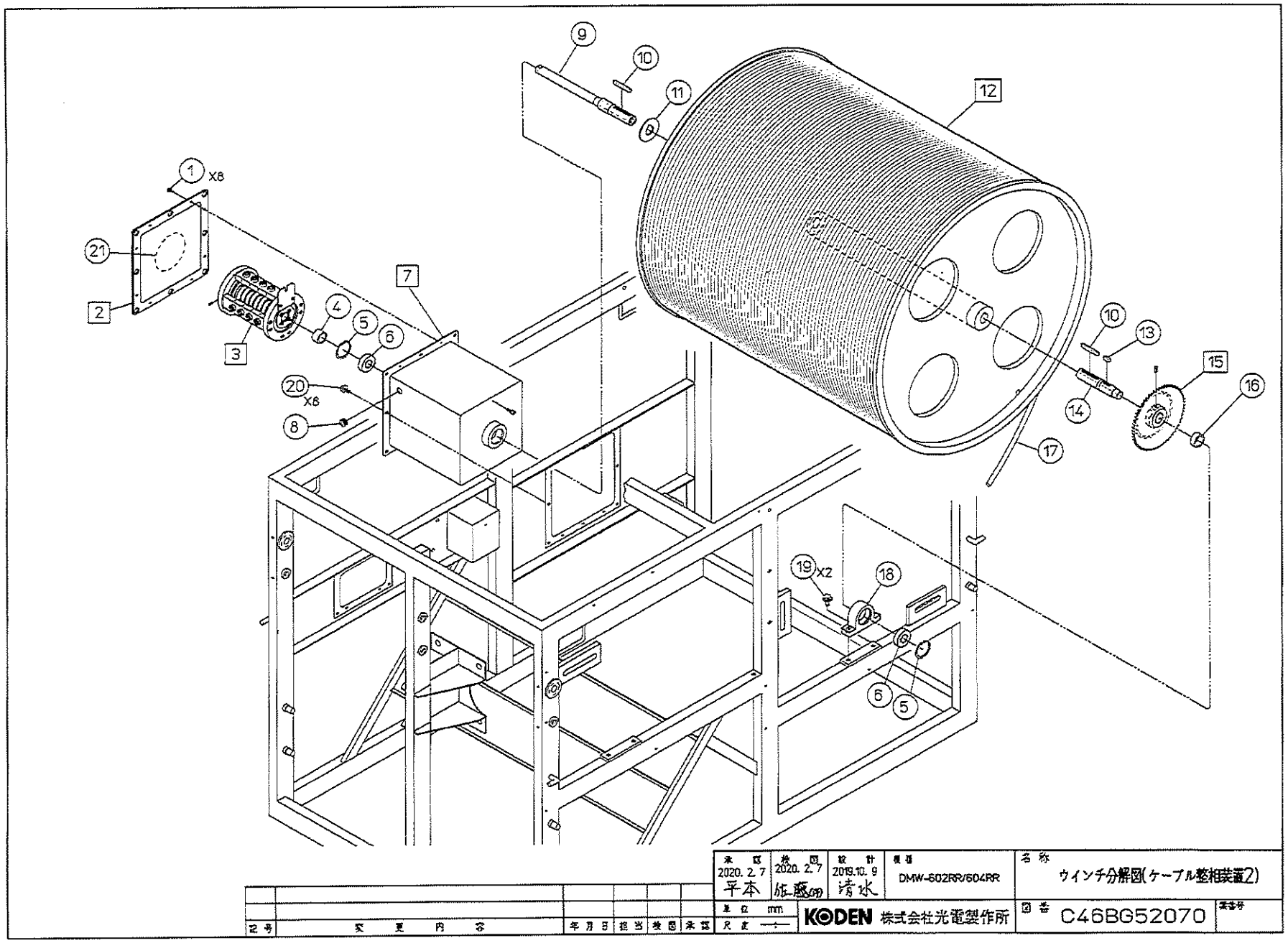

1 X8
2
3
4
5
6
7
8
9
10
11
12
13
14
15
16
17
18
19 X2
20 X8
21
承認 2020. 2. 7 平本
検図 2020. 2. 7 旅藤
設計 2019.10. 9 清水
機種 DMW-602RR/604RR
名称 ウインチ分解図(ケーブル整相装置2)
単位 mm
尺度
KODEN 株式会社光電製作所
図番 C46BG52070
記号
変更内容
年月日
担当
検図
承認

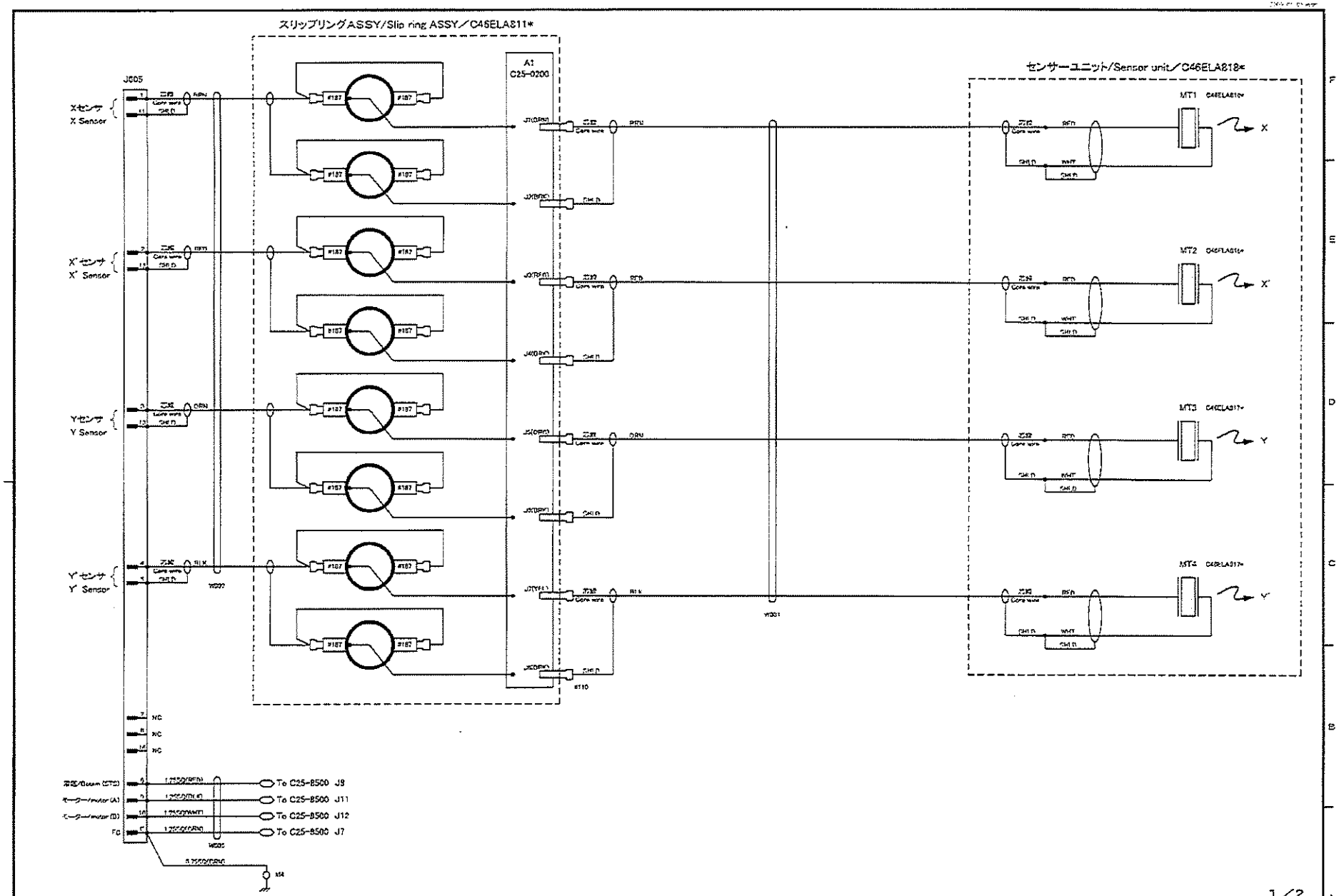

						APPROVED	CHECKED	DRAWN	DESIGNED	MODEL	TITLE
						HORIKOSHI 平野(英)	SHINAGAWA 品川(俊)	SATAKE 佐竹(伸)	SATAKE 佐竹(伸)	DMW-602RR/604RR	ウインチ接続図/WHINCH DIAGRAM
MOD	CONTENTS	DATE	REVISED	CHECKED	APPROVED	2020/01/27	2019/10/03	2019/09/06	2019/09/06	KODEN Koden Electronics Co.,Ltd.	DWG.NO. C46CGB9040.001 PAGE

1／2

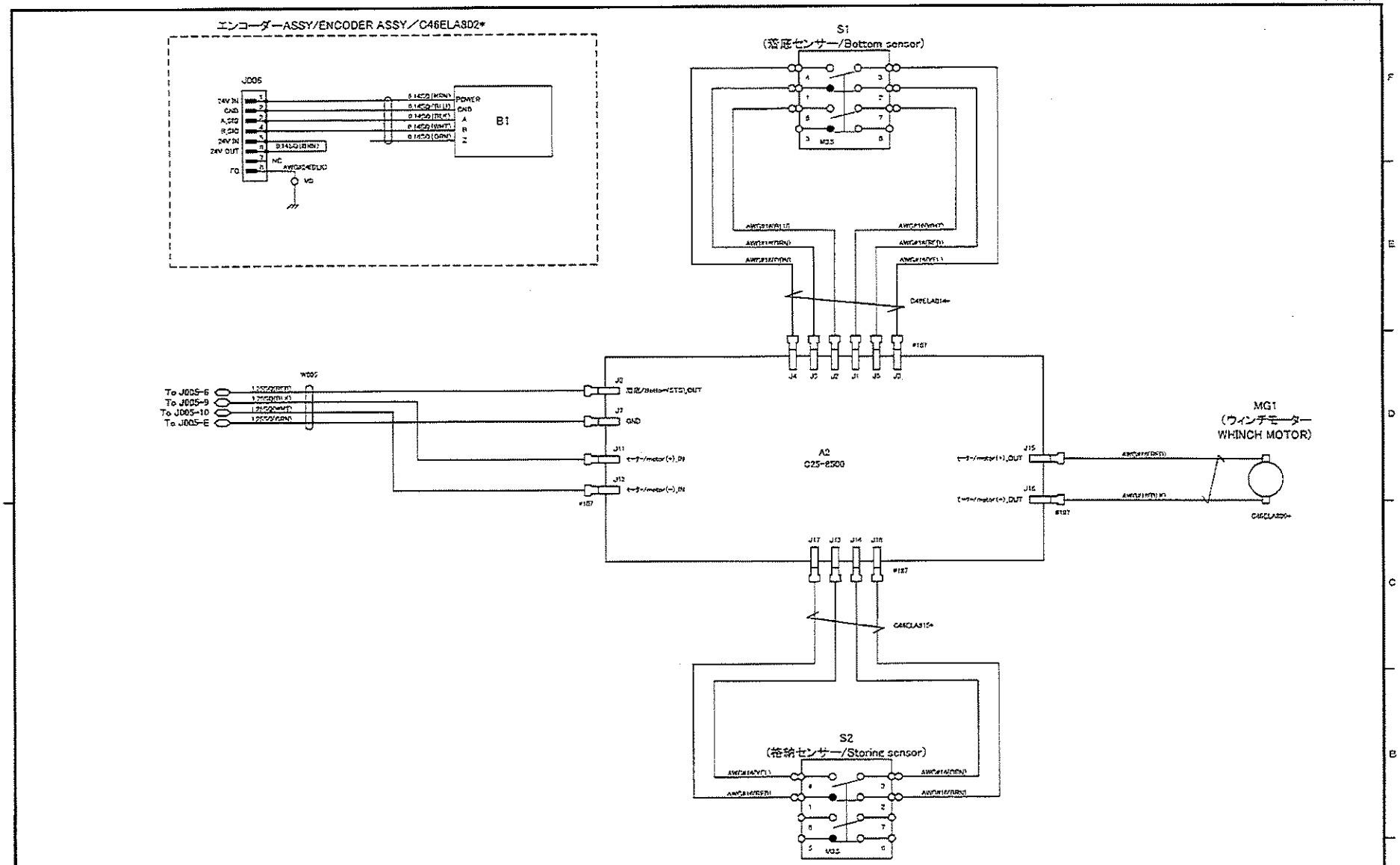

2/2

MOD	CONTENTS	DATE	REVISED	CHECKED	APPROVED

APPROVED	CHECKED	DRAWN	DESIGNED
HIRANO 平野(英)	OHNAGAWA 大川(校)	SATAKE 佐竹(伸)	SATAKE 佐竹(伸)
2020/01/27	2019/10/03	2019/09/06	2019/09/06

MODEL DMW-602RR/604RR

KODEN Koden Electronics Co.,Ltd.

TITLE ウインチ接続図/WHINCH DIAGRAM

DWG.NO. C46CGB9040.002

PAGE

1. 変更箇所

ページ	部品番号	品目コード	名　　称	規 格・図 番	備　　考
4	1	30170120→ 30170170	ｹｰｽﾕﾆｯﾄ→ 記録機ｹｰｽ(FRP)	C46MH12200→ C46MB11012	強化型への移行
9	8	61510200→ 61510280	プリント板	C25-9100→ C25-9200	デジタルSW変更に伴う適用部品変更
9	23	57542501→ 57552574	ﾃﾞｼﾞﾀﾙ SW	DFCN-031B 3桁→ A7BS-206-1	メーカー製造終了につき部品変更
9	24	57542505→ 57260306	ｴﾝﾄﾞ ﾌﾟﾚｰﾄ	DFCW-2-B→ 'A7B-M-1	デジタルSW変更に伴う適用部品変更
10	25	57542503→ 82719544	ｽﾍﾟｰｻ	DFCY-2-B→ C46MB21681-A12付	デジタルSW変更に伴う適用部品変更
32	図番C46BG21040→図番C46BG21041				デジタルSW変更に伴う適用部品変更
2. 訂正箇所					
7	5	80531333→ 80531334	通電板	C25MB12010 ﾆﾎﾟﾌﾗﾑ→ C25MB12010	
12	23	57423501	ｿｹｯﾄ ﾘﾚｰ	8PFA[MM2P用]→ 8PFA[MM2XP用]	
18	6	35373540	角材 ASSY	C46ELA8170→ C46ML55100	取付ﾈｼﾞ各4添付
42	㉒→㉓	本変更に伴う図面部品番号変更			
17	14	80501964	天板	C46ML55030→ DM688-519-17M1	
3. 追加箇所					
22	23	77393023	ｽﾌﾟﾘﾝｸﾞﾋﾟﾝ	SP3×20U	

Attached